marcolin

POLISH

Eletta

WIELTON

SYSTEM PLANDEKOWY
NA WYWROTKI

INSTRUKCJA UŻYTKOWNIKA Z REJESTREM KONSERWACJI

CE

Marcolin Covering s.r.l.
Via Orefici Michelin, 3
33170 Pordenone (Italia)
Tel. +39 0434-570261
e-mail: info@marcolinsrl.it
www.marcolincovering.it

Aktualizacja 03

Zabrania się tłumaczenia, powielania, zapisywania na nośnikach elektronicznych lub innych a także rozpowszechniania, również częściowego, niniejszej instrukcji i jej treści.
Autor zastrzega sobie prawo do wprowadzania zmian bez wcześniejszego informowania o nich.
Nazwy produktów i marki ewentualnie cytowane w instrukcji są wyłączną własnością ich właścicieli.
Pomimo, iż produkt został udoskonalony z największą starannością, autor nie bierze na siebie odpowiedzialności za ewentualne błędy czy pominięcia oraz za ewentualne szkody na osobach, rzeczach, zwierzętach czy środowisku wynikające z użytkowania zawartych tu informacji.

Instrukcja zredagowana zgodnie z Dyrektywą Maszynową 2006/42/WE

SPIS TREŚCI

Spis treści 3

Rozdział 1 Wprowadzenie i informacje 6

1.1 Wprowadzenie 6
1.2 Wykładnia 6
1.3 Informacje na temat użytkowania maszyny 6
1.3.1 Ograniczenia w użyciu Control Box 6
1.4 Gwarancja produktu 6
1.5 Deklaracja zgodności i oznaczenie CE producenta 7
1.5.1 Wzór Deklaracji zgodności CE 7
1.5.2 Wzór tabliczki oznaczenia CE 8
1.6 Zakaz dopuszczenia do eksploatacji 8
1.7 Uwagi ogólne 8
1.8 Znaczenie instrukcji 9
1.8.1 Adekwatność 9
1.8.2 Przechowywanie 9
1.8.3 Czytelność 9
1.8.4 Ilustracje 9
1.8.5 Zagubienie instrukcji 9
1.8.6 Przekazywanie wskazówek i instrukcji, informacje 9
1.8.7 Jak zachować się w celu właściwego przekazania wskazówek? 9
1.8.8 Jak wykazać przekazanie wskazówek? 9
1.8.9 Druki przekazania wskazówek i książeczki instrukcji 10

Rozdział 2 Zapoznanie się z systemem plandekowym Eletta, sytuacje niebezpieczne 13

2.1 Funkcje systemu plandekowego 13
2.2 Ruchy plandeki 13
2.3 Podstawowe komponenty plandeki 13
2.4 Strefa niebezpieczna, osoba narażona, operator; definicje 14
2.5 Zagrożenia ze strony maszyny, które mogą powodować ryzyko dla zdrowia osób 14
2.5.1 Niebezpieczeństwo poślizgnięcia i upadku 14
2.5.2 Zagrożenie zgniecenia i/lub obcięcia kończyn 15
2.5.3 Niebezpieczeństwo zgniecenia 15
2.5.4 Niebezpieczeństwo zgniecenia wywołane zamykaniem systemu “Rollplanner” 16
2.5.5 Ryzyko wciągnięcia i następstwa sytuacji zagrożenia 16
2.5.6 Niebezpieczeństwo zgniecenia wywołane automatycznym zamykaniem tylnym (opcjonalne) 17
2.5.7 Zagrożenie wypaczenia i zrzucenia plandeki 17
2.6 Sytuacje operacyjne i środowiskowe, które mogą przyczynić się do uszkodzenia plandeki 18
2.6.1 Niebezpieczeństwo wyładunku materiału, gdy plandeka nie jest całkowicie złożona z przodu 18
2.6.2 Niebezpieczeństwo odkształcenia łuków 18
2.6.3 Niebezpieczeństwo zalodzenia 18
2.6.4 Niebezpieczeństwo spowodowane wiatrem 18
2.7 Nieprawidłowe użycie plandeki 19
2.8 Ryzyko szczątkowe 19
2.9 Obsługa i dokumentacja bezpieczeństwa dostarczana użytkownikowi 19
2.9.1 Szkolenie i przygotowanie 19
2.9.2 Dostarczenie książeczek instrukcji 19
2.9.3 Sygnalizacja bezpieczeństwa umieszczona na maszynie 20

Rozdział 3 Funkcjonowanie plandeki 21

3.1 Sterowanie plandeką w wersji z napędem elektrycznym 21
3.1.1 Opis Control Box 21
3.1.2 Klucz przycisku bezpieczeństwa, sytuacja zatrzymania bezpiecznego 21
3.1.3 Komponenty Control Box służące użytkownikowi dopracy 21
3.1.4 Opis pilota radiowego “TX MARCOLIN”, ... 22
3.1.5 Przeprogramowanie pilota radiowego “TX MARCOLIN” 22

3.2 Uruchamianie plandeki w wersji z napędem elektrycznym 23
3.2.1 Rozkładanie Eletta i przykrywanie skrzyni 23
3.2.2 Zatrzymanie operacyjne maszyny 23
3.2.3 Jak zatrzymać maszynę w sytuacji awaryjnej? 23
3.2.4 Ponowne uruchamianie maszyny po sytuacji awaryjnej 23
3.2.5 Zatrzymanie maszyny w warunkach bezpiecznych 24
3.2.6 Składanie Eletta i odkrywanie skrzyni 24
3.2.7 Jak zatrzymać maszynę w trybie operacyjnym? 24
3.2.8 Jak zatrzymać maszynę w sytuacji awaryjnej? 24
3.2.9 Zatrzymanie maszyny w warunkach bezpiecznych 24
3.2.10 Sytuacja pustej skrzyni 24
3.3 Co robić, gdy napęd elektryczny nie działa? 25
3.3.1 Wymiana bezpiecznika wewnętrznego w sytuacji awaryjnej 25
3.3.2 Odblokowanie silnika w sytuacji awaryjnej 26
3.4 Uruchamianie plandeki w wersji ręcznej 27
3.4.1 Rozkładanie Eletta i zakrywanie skrzyni 27
3.4.2 Składanie Eletta i odkrywanie skrzyni 27
3.4.3 Sytuacja pustej skrzyni 27
3.5 Zamknięcie tylne “Rollplanner” 28
3.6 Uruchamianie oprzyrządowania opcjonalnego ewentualnie zamontowanego na systemie plandekowym 29
3.6.1 Uruchamianie automatycznego zamykania części tylnej 29

Rozdział 4 Konserwacja plandeki Eletta 30

4.1 Wprowadzenie 30
4.2 Zasady bezpieczeństwa 30
4.3 Instrukcje dotyczące mycia maszyny 30
4.4 Konserwacja zwyczajna 31
4.4.1 Ogólne dokręcenie wszystkich śrub i nakrętek 31
4.4.2 Ogólna kontrola wizualna stanu szkieletu i łuków 31
4.4.3 Ogólna kontrola wizualna stanu płachty plandeki 31
4.4.4 Kontrola naprężenia i stanu konserwacji linek 31
4.4.5 Oliwienie i smarowanie 32
4.4.6 Kontrola zaczepów wahliwych przeciwwiatrowych 33
4.4.7 Kontrola płytek stykowych (w przypadku wersji z napędem elektrycznym) 33
4.4.8 Kontrola linii przesuwu plandeki 33
4.4.9 Kontrola kół pasowych 33
4.5 Konserwacja zwyczajna do wykonania wyłącznie przez operatorów posiadających instrukcję instalatora 34
4.5.1 Wymiana łuku 34
4.5.2 Wymiana płachty plandeki 35
4.5.3 Wymiana linek stalowych 37
4.5.4 Poprawienie ułożenia plandeki 41
4.6 Nieprawidłowości, usterki, możliwe ich przyczyny i prawdopodobne rozwiązania dotyczące napędu elektrycznego 42
4.7 Konserwacja nadzwyczajna 44
4.8 Informacje istotne dla zarządzania maszyną 44
4.8.1 Demontaż i złomowanie maszyny 44
4.8.2 Emisja hałasu 44
4.8.3 Wibracje 44
4.8.4 Modyfikacje maszyny 44
4.8.5 Transport plandeki 44
4.8.6 Rejestr konserwacji, tabele konserwacji 44

Rozdział 5 Rejestr konserwacji maszyny 45

5.1 Wstęp do rejestru konserwacji 45
5.2 Rejestr konserwacji zwyczajnej 45
5.2.1 Lista operacji 45
5.2.2 Rejestr wykonanych interwencji 45
5.3 Rejestr konserwacji nadzwyczajnej 47
5.3.1 Warsztaty autoryzowane, dealerzy, części zamienne, pomoc i instalowanie 47
5.3.2 Lista corocznych operacji do zlecenia autoryzowanemu warsztatowi 47
5.3.3 Rejestr wykonanych corocznych interwencji 48

Rozdział 6 Załączniki 49
6.1 Schemat odnisienia instalacji elektrycznej 49
6.2 Formularze do przeprowadzenia i poświadczenia odbycia szkolenia 50

Rozdział 1 WPROWADZENIE I INFORMACJE

1.1 Wprowadzenie

W sektorze transportu kruszywa należy obowiązkowo zabezpieczać ładunek w trakcie poruszania się po drodze.

W tym celu zaprojektowaliśmy i opatentowaliśmy plandekę Eletta, która pozwala na spełnienie obowiązków prawnych, a jednocześnie jest praktyczna i funkcjonalna.

W niniejszej instrukcji znajdziecie wszelkie informacje niezbędne do bezpiecznego użytkowania i utrzymania skuteczności działania Waszego systemu plandekowego Eletta. Dziękujemy, że wybraliście zestaw Marcolin Covering s.r.l. i życzymy owocnej pracy.

1.2 Wykładnia

W obecności urządzenia elektrycznego z pilotem radiowym “TX MARCOLIN”, plandeka staje się "maszyną", ponieważ poruszana jest inną energią niż siła ludzka. Dla wygody, będziemy często używać synonimu "maszyna" w odniesieniu do plandeki Eletta.

1.3 Informacje na temat użytkowania maszyny

Maszyna została skonstruowana do działania w temperaturach środowiska zawartych pomiędzy **– 10° C a + 40° C.** Dla innych warunków klimatycznych należy poprosić producenta o instrukcje. Funkcja operacyjna maszyny polega na czynnościach zakrywania skrzyni, w celu uniknięcia wypadania materiału podczas ruchu na drodze.

Plandeka z napędem elektrycznym musi być uruchamiana wyłącznie przy zatrzymanym pojeździe.

1.3.1 Ograniczenia w użyciu Control Box

UWAGA!

Bezwzględnie zabrania się uruchamiania Control Box podczas poruszania się pojazdu.
Producent nie ponosi żadnej odpowiedzialności.

Jakiekolwiek inne użytkowanie określane jest jako: "UŻYTKOWANIE NIEWŁAŚCIWE" Żywotność maszyny uwarunkowana jest częstotliwością użytkowania i stanem konserwacji, w jakim jest utrzymywania.

1.4 Gwarancja produktu

Plandeka dostarczana jest w warunkach gwarancji umownej ustalonych przy zakupie. Gwarancja polega na dostawie i wymianie części nienaprawialnych z powodu ustalonego defektu materiałów i na naprawie części uszkodzonych: wykonuje się po wcześniejszym zbadaniu uszkodzeń i ich przyczyn wyłącznie przez producenta.

Wymiana części musi być wykonana wyłącznie przy użyciu części oryginalnych.

Ewentualne opóźnienia nie dają zakupującemu prawa do odszkodowań, ani do przedłużenia gwarancji. Gwarancja traci ważność, jeśli maszyna używana jest w sposób niezgodny z niniejszymi warunkami lub instrukcjami producenta i jeśli zostaną wymontowane, naprawione lub wymienione części bez wcześniejszej zgody producenta.

Producent zwolniony jest z wszelkiej odpowiedzialności i zobowiązań przy jakimkolwiek wypadku lub szkodzie wyrządzonej osobom, przedmiotom, zwierzętom i środowisku, które mogą wystąpić podczas użytkowania pojazdu dostarczonego w celu wyposażenia, także podczas testowania i nawet jeśli wypadek jest wynikiem wady konstrukcyjnej lub materiałowej.

1.5 Deklaracja zgodności i oznaczenie CE producenta

Zgodnie z Dyrektywą Maszynową 2006/42/WE, która przewiduje w załącznikach IIA i III deklarację zgodności i oznaczenie CE maszyny, podajemy poniżej wzory deklaracji zgodności i tabliczki oznaczenia CE umieszczonej na maszynie.

Deklaracja zgodności CE podpisana przez przedstawiciela prawnego firmy MARCOLIN COVERING s.r.l. jest dostarczona wraz z maszyną.

1.5.1 Wzór Deklaracji zgodności CE

marcolin
the covering evolution

MARCOLIN COVERING S.r.l.
www.marcolincovering.it

DECLARACIÓN DE CONFORMIDAD
con arreglo a la Dir. 2006/42/CE, nexo II A.

VERKLARING VAN OVEREENSTEMMING
overeenkomstig richtlijn 2006/42/EG, Bijlage II A.

DEKLARACJA ZGODNOŚCI
zgodnie z Dyrektywą 2006/42/WE, załącznik II A.

VYHLÁSENIE O ZHODE
v zmysle smernice 2006/42/ES, prílohy II A.

CE

N. /

El abajo firmante, representante del fabricante MARCOLIN COVERING S.r.l., via Orefici Michelin, 3 - 33170 Pordenone (Italia),
Ondergetekende, vertegenwoordiger van de fabrikant MARCOLIN COVERING S.r.l, via Orefici Michelin, 3 - 33170 Pordenone (Italië),
Niżej podpisany, przedstawiciel producenta: MARCOLIN COVERING S.r.l, via Orefici Michelin, 3 - 33170 Pordenone (Włochy)
Dolupodpísaný zákonný zástupca výrobcu MARCOLIN COVERING S.r.l., via Orefici Michelin, 3 - 33170 Pordenone (Taliansko),

CERTIFICA QUE / *VERKLAART DAT* / OŚWIADCZA, ŻE / *VYHLASUJE, ŽE*

la presente declaración de conformidad se expide bajo la responsabilidad exclusiva del fabricante y se refiere al siguiente producto:
deze verklaring van overeenstemming is afgegeven onder de verantwoordelijkheid van de fabrikant en dat ze verwijst naar het volgende product:
niniejsza deklaracja zgodności została wystawiona na wyłączną odpowiedzialność producenta i odnosi się do następującego produktu:
vyhlásenie o zhode bolo vydané na výhradnú zodpovednosť výrobcu a vzťahuje sa na nasledovný výrobok:

SISTEMA DE COBERTURA	*AFDEKKIT*	SYSTEM POKRYCIA	*KRYCIA SÚPRAVA SYSTEM*	
Producto:	*Product:*	Produkt:	*Výrobok:*	
N.º de serie:	*Serienr.:*	Numer seryjny:	*Výrobné č.:*	
Año de fabricación:	*Bouwjaar:*	Rok produkcji:	*Rok výroby:*	

El objeto de la declaración anterior está conforme con la normativa pertinente de la Unión Europea:
- Directiva Máquinas 2006/42/CE (requisitos esenciales de seguridad y salud), en relación con la pertinente norma armonizada EN ISO 12100:2010.
- Reglamento n.° 10 UN/ECE rev. 6 - Reglamento (CE) n.° 661/2009 - Reglamento (UE) n.° 1230/2012
- Directiva de Aparatos de Radio (RED) 2014/53/UE.

La puesta en servicio de la máquina y la conformidad definitiva con la Directiva Máquinas se someten a las siguientes condiciones:
- Montaje efectuado conforme al estado de la técnica y respetando todas las instrucciones recogidas en el manual del instalador facilitado por MARCOLIN COVERING S.r.l.
- Emisión de la declaración de correcta instalación por parte del instalador (ref. Directiva Máquinas, Anexo I, 1.7.4.2., i));
- Participación del usuario final en el curso de formación y entrega del manual del usuario.

Het onderwerp van de bovenstaande verklaring stemt overeen met de relevante normen van de Europese Unie:
- *Richtlijn 2006/42/EG (essentiële gezondheids- en veiligheidsvoorschriften) met verwijzing naar de relevante harmonisatienorm EN ISO 12100:2010;*
- *Reglement nr. 10 VN/ECE rev. 6 - Verordening (EG) Nr. 661/2009 - Verordening (EU) Nr. 1230/2012;*
- *Richtlijn radioapparatuur (RED) 2014/53/EU.*

De inbedrijfsname van de machine en de definitieve overeenstemming met de machinerichtlijn zijn onderworpen aan de volgende voorwaarden:
- *vakkundige installatiein overeenstemming met de aanwijzingen van de installatiehandleiding van MARCOLIN COVERING S.r.l.;*
- *de opstelling van een verklaring van correcte installatie door de installateur (zie Machinerichtlijn, 1.7.4.2., i));*
- *de deelname van de eindgebruiker aan een trainingscursus en de overhandiging van de gebruikershandleiding;*

Przedmiot powyższej deklaracji jest zgodny z odpowiednimi normami Unii Europejskiej:
- Dyrektywa maszynowa 2006/42/WE (zasadnicze wymagania bezpieczeństwa i higieny pracy), z odniesieniem do odpowiedniej normy zharmonizowanej EN ISO 12100:2010;
- Rozporządzenie nr 10 UN/ECE kor. 6 - Rozporządzenie (CE) nr 661/2009 - Rozporządzenie (UE) nr 1230/2012;
- Dyrektywa radiowa (RED) 2014/53/UE.

Uruchomienie maszyny i jej definitywna zgodność z Dyrektywą maszynową podlega następującym warunkom:
- montaż wykonany zgodnie z zasadami techniki i z przestrzeganiem wszystkich wskazań zawartych w instrukcji instalatora dostarczonej przez MARCOLIN COVERING S.r.l.;
- wystawienie przez instalatora deklaracji prawidłowego zainstalowania (odn. Dyrektywa maszynowa, aneks I, 1.7.4.2., i));
- udział użytkownika końcowego w przeszkoleniu i dostarczenie instrukcji użytkownika;

Predmetom vyššie popísaného vyhlásenia je zhoda s príslušnou legislatívou Európskej únie:
- *Smernica o strojných zariadeniach 2006/42/ES (základné požiadavky na zaistenie bezpečnosti a zdravia), s ohľadom na príslušnú harmonizovanú normu EN ISO 12100:2010;*
- *Predpis (EHK OSN) č. 10 - rev. 6 - Nariadenie (ES) č. 661/2009 - Nariadenie (EU) č. 1230/2012;*
- *Smernica o Rádiových zariadeniach (RED) 2014/53/EÚ.*

Uvedenie stroja do prevádzky a definitívne potvrdenie o zhode so Smernicou o Strojných zariadeniach sú závislé na nasledovných podmienkach:
- *montáž vykonaná dôsledne a v súlade so všetkými pokynmi, uvedenými v návode inštalatéra, dodanom firmou MARCOLIN COVERING S.r.l.;*
- *vydanie vyhlásenia o správnej inštalácii zo strany inštalatéra (viď Smernica o Strojných zariadeniach, Príloha I, 1.7.2.4, i));*
- *účasť koncového užívateľa na vzdelávacom školení a dodanie užívateľského návodu;*

y AUTORIZA a D.: / *en MACHTIGD dhr.:* / i UPOWAŻNIA Pana: / *a AUTORIZUJE pána:*
Barbui Filippo, via Orefici Michelin, 3 - 33170 Pordenone (Italia)

a cumplimentar y guardar el expediente técnico bajo su responsabilidad en el domicilio de la sociedad MARCOLIN COVERING S.r.l.
om het technische dossier in diens naam in de vestiging van MARCOLIN COVERING S.r.l. op te stellen en te bewaren.
do sporządzenia i przechowania dokumentacji technicznej w siedzibie Spółki MARCOLIN COVERING S.r.l..
aby pre neho vytvoril technický spis, v sídle spoločnosti MARCOLIN COVERING S.r.l..

Pordenone,

MARCOLIN COVERING S.r.l.
El representante legal / *De wettelijke vertegenwoordiger* / Przedstawiciel prawny / *Zákonný zástupca*

M-DIC15-02

1.5.2 Wzór tabliczki oznaczenia CE

Maszyna posiada w sposób widoczny, czytelny i nieusuwalny, zgodnie z dyrektywą 2006/42/WE, załącznik III, tabliczkę zawierającą następujące wskazania:

- nazwę i adres producenta
- oznaczenie CE (zgodne z załącznikiem III Dyrektywy Maszynowej)
- opis typu i numer seryjny
- rok produkcji

1.6 Zakaz dopuszczenia do eksploatacji

Maszyna nie może być dopuszczona do eksploatacji po modyfikacjach konstrukcyjnych lub integracji innych komponentów nie wchodzących w zakres zwyczajnej i nadzwyczajnej konserwacji, bez nowego oświadczenia, że jest zgodna z wymogami dyrektywy 2006/42/WE i dyrektyw CE mających zastosowanie.

UWAGA!

Zabrania się modyfikowania maszyny!

Ten, kto modyfikuje maszynę staje się jej konstruktorem i zgodnie z obowiązującym prawem bierze na siebie wszelką odpowiedzialność cywilną i karną.

Kto modyfikuje maszynę, przyjmuje zatem na siebie obowiązek wystawienia nowego oznaczenia CE, nowych instrukcji instalatora i użytkownika oraz własnej deklaracji zgodności CE.

ⓘ Za modyfikację maszyny nie uważa się wymiany tych wszystkich komponentów, które zazwyczaj określa się jako części zamienne.

1.7 Uwagi ogólne

UWAGA!

Zabrania się obsługi maszyny przez osoby nie będące w stanie przyswoić i zrozumieć w całości treści niniejszej instrukcji.

Przed przystąpieniem do obsługi maszyny operatorzy, konserwatorzy i inne osoby uprawnione do jej użytkowania zobowiązani są do zapoznania się z treścią niniejszej instrukcji.

- Właściciel maszyny jest zobowiązany do osobistej kontroli, czy wyznaczony personel został odpowiednio przeszkolony.
- Właściciel maszyny zobowiązany jest upewnić się, czy wszystko to co opisano powyżej zostało zastosowane.
- Personel wyznaczony do obsługi i konserwacji maszyny musi być wyposażony w ubranie odpowiednie do wykonywanych operacji.
- Personel zobowiązany jest do przestrzegania sygnalizacji informacyjnych, ostrzegawczych i do ewentualnego umieszczenia ich na maszynie.
- Personel musi odzwierciedlać taką charakterystykę fizyczną i moralną, aby uzyskać pełne zaufanie pracodawcy umożliwiające przyjęcie na siebie odpowiedzialności za użytkowanie maszyny i nie używać środków odurzających, alkoholu lub leków powodujących senność, obniżenie refleksu lub zachwiania równowagi.
- Maszyna musi być użytkowana wyłącznie w celach wykonywania funkcji, dla których została zaprojektowana i zbudowana. Producent nie ponosi żadnej odpowiedzialności za użytkowanie inne od opisanego w niniejszej instrukcji, zarówno podczas okresu gwarancyjnego, jak i później,
- Personelowi nie wolno naruszać osłon ochronnych i urządzeń zabezpieczających.
- W celu osiągnięcia jak najlepszego funkcjonowania i maksymalnego czasu użytkowania maszyny, użytkownik musi zapewnić, że czynności konserwacyjne będą wykonywane w odstępach czasu wskazanych w odpowiednich rozdziałach niniejszej instrukcji, a ich wykonanie o odnotowywane będzie w odpowiednich tabelach rejestru konserwacji. Jeśli maszyna pracuje w warunkach ekstremalnych lub w warunkach nadmiaru pracy, odstępy czasowe konserwacji muszą być skrócone.
- Ustawienia i naprawy muszą być wykonywane wyłącznie przez wykwalifikowany personel.

1.8 Znaczenie instrukcji

1.8.1 Adekwatność

Producent zawsze dąży do ulepszania produktu; możliwe jest zatem, że jakiś komponent występujący w Waszej maszynie może być zmieniony w maszynach w przyszłości. Nie powoduje to jednak niewłaściwości systemów operacyjnych Waszej maszyny; tylko w przypadkach niezgodności możecie prosić producenta o ich dostosowanie. We wszystkich innych przypadkach producent nie ma obowiązku aktualizacji systemów lub instrukcji.

W określonym momencie historyczno-technicznym konstrukcji maszyny, zainstalowanym systemom operacyjnym i bezpieczeństwa zapewniona jest zgodność z DYREKTYWĄ MASZYNOWĄ poprzez certyfikację i oznaczenie CE.

1.8.2 Przechowywanie

Instrukcja musi być przechowywana w miejscu chronionym i suchym, z dala od czynników atmosferycznych (woda, słońce) lub, co gorsze, od ognia. Instrukcja jest integralną częścią maszyny; musi być łatwo dostępna w celu natychmiastowej konsultacji w razie konieczności.

1.8.3 Czytelność

W przypadku wątpliwości lub trudności w interpretacji treści instrukcji absolutnie nie operować maszyną; poprosić o wyjaśnienie przypadku i w razie dodatkowych wątpliwości udać się do producenta na krótkie szkolenie.

Instrukcja zredagowana jest w języku włoskim (warunek sprzedaży na terytorium Włoch); w przypadku operatorów mówiących innym językiem, zadaniem kupującego będzie uczynić instrukcję zrozumiałą dla nich.

1.8.4 Ilustracje

Niektóre ilustracje w niniejszej publikacji mogą pokazywać detale lub akcesoria inne od zamontowanych w Waszej maszynie, co wynika z ciągłego ulepszania produktu. Na ilustracjach, osłony i pokrywy mogą być usunięte w celu ułatwienia jasności komunikacji. PRODUCENT zastrzega sobie prawo do dokonania zmian w maszynie i w treści niniejszej instrukcji bez uprzedniego powiadomienia.

1.8.5 Zagubienie instrukcji

Z uwagi na swoje ogromne znaczenie dla bezpieczeństwa operacyjnego uważamy, że instrukcja musi być stale obecna we wnętrzu maszyny. W przypadku zagubienia instrukcji, operator zobowiązany jest do natychmiastowego poinformowania o tym osobę odpowiedzialną za bezpieczeństwo, która zamówi jej kopię u producenta.

1.8.6 Przekazywanie wskazówek i instrukcji, informacje

Pragniemy poinformować użytkowników, że jedną z głównych przyczyn wypadków przy pracy jest brak informacji o maszynie, którą nowy operator zamierza obsługiwać. Ponadto, pragniemy poinformować, że dekret z mocą ustawy 81/2008 przewiduje przekazywanie sobie wskazówek i książeczki instrukcji przez operatorów pracujących na zmianę na maszynie.

Niniejsza instrukcja musi przemieszczać się zawsze razem z plandeką i jej treść musi być przedstawiana, gdy zmienia się operator i gdy zostaje sprzedany pojazd, na którym plandeka jest zamontowana.

1.8.7 Jak zachować się w celu właściwego przekazania wskazówek?

W celu właściwego przekazania wskazówek należy:

- Poinstruować nowego operatora (lub nowego właściciela w przypadku sprzedaży) o wszystkich aspektach dotyczących funkcjonowania;
- Podkreślić w sposób szczególny komponenty związane z bezpieczeństwem operacyjnym;
- Starannie poinformować o zagrożeniach ze strony maszyny;
- Dostarczyć instrukcję nowemu operatorowi (lub nowemu właścicielowi), podkreślając szczegółowo jej treść;
- W przypadku zbycia, dostarczyć nowemu właścicielowi także deklarację zgodności producenta i podkreślić obecność tabliczki znamionowej;
- Upewnić się, że nowy operator (lub właściciel) w całości zrozumiał instrukcję i że nie ma wątpliwości co do funkcjonowania maszyny.

1.8.8 Jak wykazać przekazanie wskazówek?

Biorąc pod uwagę ogromne znaczenie odpowiedniej znajomości maszyny oraz fakt, że operator dokładnie w chwili przekazania swoich działań operacyjnych nie jest już odpowiedzialny za jej użytkowanie, uznaliśmy za właściwe umieścić kilka druków zredagowanych w odpowiedni sposób, mających na celu zaświadczenie prawidłowego odbioru maszyny od producenta (**deklaracja odpowiedzialności**) oraz przekazanie jej pomiędzy operatorami i właścicielami **(deklaracja o przeprowadzonym szkoleniu – zob. paragraf 6.2).**

1.8.9 Druki przekazania wskazówek i książeczki instrukcji

DEKLARACJA PRZYJĘCIA ODPOWIEDZIALNOŚCI
W FAZIE ODBIORU MASZYNY

Niżej podpisany/a Pan/Pani: .....

zamieszkały/a w:..... Kod pocztowy:.....

ulica: ..... nr: .....

tel. / tel. kom.: ..... fax / e-mail: .....

WYSTĘPUJĄC JAKO:

- ❑ WŁAŚCICIEL POJAZDU
- ❑ OPERATOR WYZNACZONY PRZEZ WŁAŚCICIELA POJAZDU
- ❑ DEALER (LUB HANDLOWIEC)
- ❑ UPOWAŻNIONY PRZEZ INSTYTUCJĘ FINANSOWĄ
- ❑ .....

OŚWIADCZA NA WŁASNĄ ODPOWIEDZIALNOŚĆ, ŻE

☑ otrzymał i zrozumiał wystarczające informacje na temat funkcjonowania maszyny;
☑ odebrał książeczkę instrukcji i zobowiązuje się do przyswojenia jej treści przed rozpoczęciem użytkowania maszyny;

od producenta zestawu plandekowego mod.: **Eletta** firma **Marcolin Covering s.r.l.**

PONADTO, ZOBOWIĄZUJE SIĘ DO PRZEKAZANIA WSKAZÓWEK ORAZ KSIĄŻECZKI INSTRUKCJI SWOJEMU NASTĘPCY LUB NOWEMU WŁAŚCICIELOWI.

CO NINIEJSZYM ZAŚWIADCZAM

Marcolin Covering S.r.l.
Przedstawiciel prawny

CO NINIEJSZYM ZAŚWIADCZAM
Odbierający

.....

Data: .....

ZAŚWIADCZENIE PRZEKAZANIA WSKAZÓWEK I KSIĄŻECZKI INSTRUKCJI POMIĘDZY OPERATORAMI

Niżej podpisany/a Pan/Pani: .....

zamieszkały/a w: ..... Kod pocztowy: .....

ulica: ..... nr: .....

tel. / tel. kom.: ..... fax / e-mail: .....

OŚWIADCZA NA WŁASNĄ ODPOWIEDZIALNOŚĆ, ŻE

☑ otrzymał i zrozumiał wystarczające informacje na temat funkcjonowania maszyny;
☑ odebrał książeczkę instrukcji i zobowiązuje się do przyswojenia jej treści przed rozpoczęciem użytkowania maszyny;

od Pana/Pani: .....

zamieszkały/a w: ..... Kod pocztowy: .....

ulica: ..... nr: .....

tel. / tel. kom.: ..... fax / e-mail: .....

PONADTO, ZOBOWIĄZUJE SIĘ DO PRZEKAZANIA WSKAZÓWEK ORAZ KSIĄŻECZKI INSTRUKCJI SWOJEMU NASTĘPCY LUB NOWEMU WŁAŚCICIELOWI.

CO NINIEJSZYM ZAŚWIADCZAM
POPRZEDNI OPERATOR

CO NINIEJSZYM ZAŚWIADCZAM
NOWY OPERATOR

....

Data: .....

ZAŚWIADCZENIE PRZEKAZANIA WSKAZÓWEK I KSIĄŻECZKI INSTRUKCJI POMIĘDZY OPERATORAMI

Niżej podpisany/a Pan/Pani: .....

zamieszkały/a w: ..... Kod pocztowy: .....

ulica: ..... nr: .....

tel. / tel. kom.: ..... fax / e-mail: .....

OŚWIADCZA NA WŁASNĄ ODPOWIEDZIALNOŚĆ, ŻE

☑ otrzymał i zrozumiał wystarczające informacje na temat funkcjonowania maszyny;
☑ odebrał książeczkę instrukcji i zobowiązuje się do przyswojenia jej treści przed rozpoczęciem użytkowania maszyny;

od Pana/Pani: .....

zamieszkały/a w: ..... Kod pocztowy: .....

ulica: ..... nr: .....

tel. / tel. kom.: ..... fax / e-mail: .....

PONADTO, ZOBOWIĄZUJE SIĘ DO PRZEKAZANIA WSKAZÓWEK ORAZ KSIĄŻECZKI INSTRUKCJI SWOJEMU NASTĘPCY LUB NOWEMU WŁAŚCICIELOWI.

CO NINIEJSZYM ZAŚWIADCZAM
POPRZEDNI OPERATOR

CO NINIEJSZYM ZAŚWIADCZAM
NOWY OPERATOR

....

Data: .....

ZAŚWIADCZENIE PRZEKAZANIA WSKAZÓWEK I KSIĄŻECZKI INSTRUKCJI POMIĘDZY OPERATORAMI

Niżej podpisany/a Pan/Pani: .....

zamieszkały/a w:..... Kod pocztowy:.....

ulica: ..... nr: .....

tel. / tel. kom.: ..... fax / e-mail: .....

OŚWIADCZA NA WŁASNĄ ODPOWIEDZIALNOŚĆ, ŻE

☑ otrzymał i zrozumiał wystarczające informacje na temat funkcjonowania maszyny;
☑ odebrał książeczkę instrukcji i zobowiązuje się do przyswojenia jej treści przed rozpoczęciem użytkowania maszyny;

od Pana/Pani: .....

zamieszkały/a w:..... Kod pocztowy:.....

ulica: ..... nr: .....

tel. / tel. kom.: ..... fax / e-mail: .....

PONADTO, ZOBOWIĄZUJE SIĘ DO PRZEKAZANIA WSKAZÓWEK ORAZ KSIĄŻECZKI INSTRUKCJI SWOJEMU NASTĘPCY LUB NOWEMU WŁAŚCICIELOWI.

CO NINIEJSZYM ZAŚWIADCZAM
POPRZEDNI OPERATOR

CO NINIEJSZYM ZAŚWIADCZAM
NOWY OPERATOR

....

Data: .....

ZAŚWIADCZENIE PRZEKAZANIA WSKAZÓWEK I KSIĄŻECZKI INSTRUKCJI POMIĘDZY OPERATORAMI

Niżej podpisany/a Pan/Pani: .....

zamieszkały/a w:..... Kod pocztowy:.....

ulica: ..... nr: .....

tel. / tel. kom.: ..... fax / e-mail: .....

OŚWIADCZA NA WŁASNĄ ODPOWIEDZIALNOŚĆ, ŻE

☑ otrzymał i zrozumiał wystarczające informacje na temat funkcjonowania maszyny;
☑ odebrał książeczkę instrukcji i zobowiązuje się do przyswojenia jej treści przed rozpoczęciem użytkowania maszyny;

od Pana/Pani: .....

zamieszkały/a w:..... Kod pocztowy:.....

ulica: ..... nr: .....

tel. / tel. kom.: ..... fax / e-mail: .....

PONADTO, ZOBOWIĄZUJE SIĘ DO PRZEKAZANIA WSKAZÓWEK ORAZ KSIĄŻECZKI INSTRUKCJI SWOJEMU NASTĘPCY LUB NOWEMU WŁAŚCICIELOWI.

CO NINIEJSZYM ZAŚWIADCZAM
POPRZEDNI OPERATOR

CO NINIEJSZYM ZAŚWIADCZAM
NOWY OPERATOR

....

Data: .....

Rozdział 2 ZAPOZNANIE SIĘ Z SYSTEMEM PLANDEKOWYM ELETTA, SYTUACJE NIEBEZPIECZNE

2.1 Funkcje systemu plandekowego

Jak zostało już powiedziane w fazie wstępnej niniejszej instrukcji, maszyna została skonstruowana w celu umożliwienia zakrycia ładunku w sektorze transportu kruszyw, jak przewidziano w artykule 175 Kodeksu drogowego określającym „Warunki i ograniczenia na autostradach i głównych drogach poza miejskich".

2.2 Ruchy plandeki

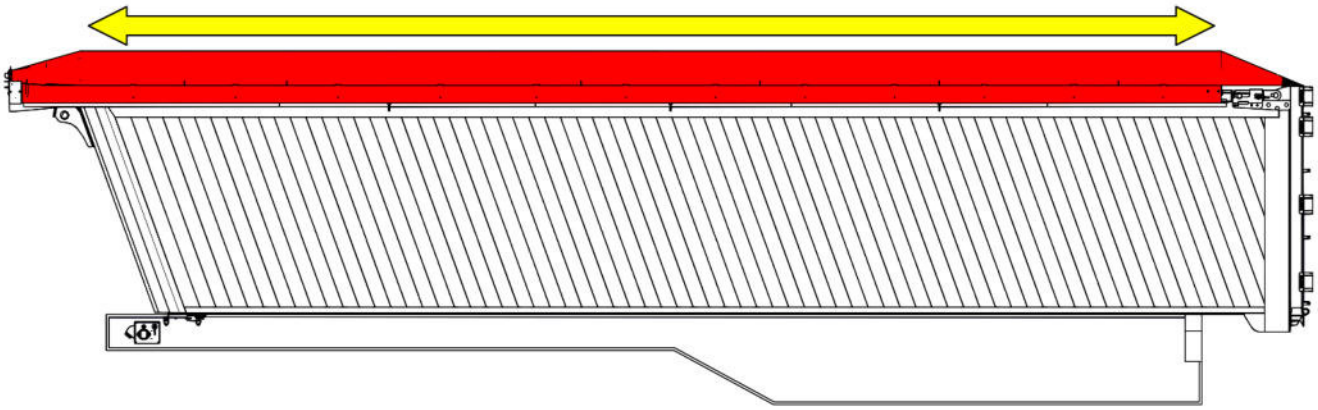

Plandeka wykonuje ruch poziomy, który pozwala, w zależności od potrzeby, zakryć lub odkryć prześwit skrzyni wywrotki, na której została zainstalowana.

2.3 Podstawowe komponenty plandeki

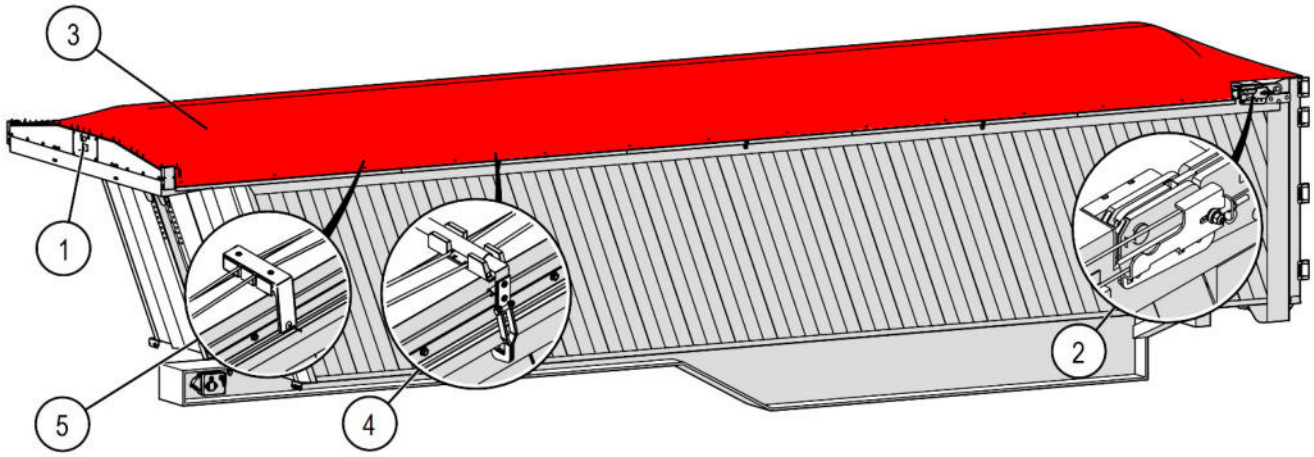

1. Przedni system poruszania plandeki (ręczny lub elektryczny).
2. System tylnego naprężania linek (dla skrzyni bez tylnej klapy hydraulicznej)
3. Plandeka o różnych rozmiarach w zależności od długości skrzyni
4. System mocowania bocznego plandeki z zaczepami wahliwymi przeciwwiatrowymi
5. System podnoszenia i pakowania plandeki z obejmami do plandeki hermetycznej

2.4 Strefa niebezpieczna, osoba narażona, operator; definicje

Przed przystąpieniem do opisu funkcjonowania maszyny uważamy za stosowne przedstawienie niektórych koncepcji użytych w niniejszej instrukcji; w ten sposób operator będzie mógł lepiej zrozumieć powód podanych zaleceń i reagować w sposób świadomy, przez wzgląd na odpowiedzialność jaką przyjmuje na siebie uruchamiając maszynę.

ⓘ Definicje zostały przytoczone z Dyrektywy Maszynowej

Obszar niebezpieczny

...jakakolwiek strefa wewnątrz maszyny lub/i strefa w jej pobliżu, gdzie obecność osoby stwarza ryzyko narażenia bezpieczeństwa i zdrowia tej osoby;

Osoba narażona

...dowolna osoba, która znajdzie się w całości lub częściowo w strefie niebezpiecznej;

Operator

...osoba lub osoby wyznaczone do instalacji, uruchamiania, regulowania, czyszczenia, naprawiania i przemieszczania maszyny bądź przeprowadzania konserwacji;

2.5 Zagrożenia ze strony maszyny, które mogą powodować ryzyko dla zdrowia osób

2.5.1 Niebezpieczeństwo poślizgnięcia i upadku

Górna część plandeki składa się z płachty, która, pomimo swojej solidności, zastosowana jest wyłącznie do „zakrycia” ładunku. Górna część plandeki przybiera kształt „końskiego grzbietu”.

UWAGA!

NIEBEZPIECZEŃSTWO POŚLIZGNIĘCIA I UPADKU!

Zabrania się chodzenia lub stawania na plandece.

W celu dostania się do wysokich stref skrzyni używać wyłącznie homologowanych urządzeń do wchodzenia.

2.5.2 Zagrożenie zgniecenia i/lub obcięcia kończyn

Włożenie palców dłoni między linki przesuwu plandeki, do wnętrza systemów naprężania i w jakąkolwiek istniejącą lukę mechanizmów plandeki powoduje zgniecenie i/lub obcięcie kończyn.

UWAGA!

ZAGROŻENIE ZGNIECENIA I/LUB OBCIĘCIA KOŃCZYN!

Zabrania się wkładania części ciała (szczególnie palców dłoni) do wnętrza mechanizmów plandeki podczas jej funkcjonowania.

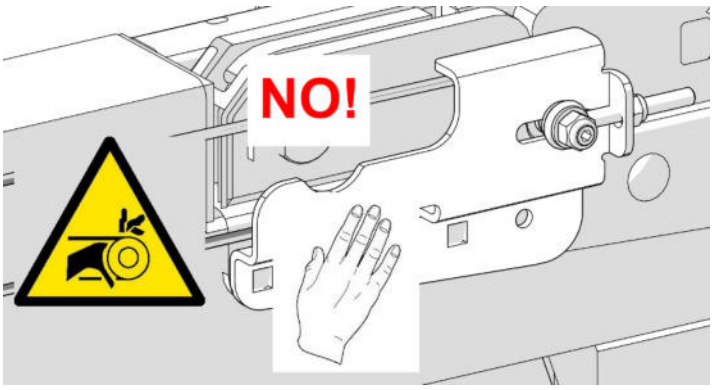

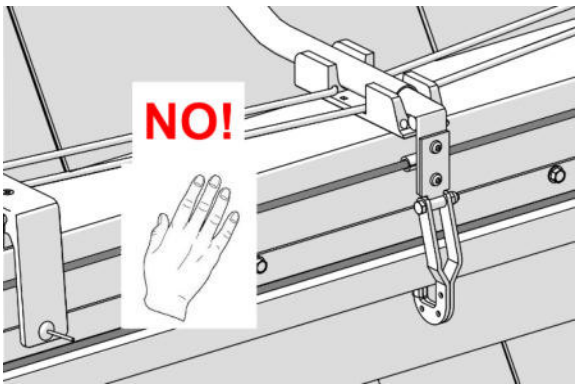

Gdy zachodzi konieczność interwencji w celu rozwiązania drobnych problemów lub przeprowadzenia konserwacji, należy zachować się następująco:

1. Zatrzymać maszynę.
2. Wykluczyć jakąkolwiek możliwość przypadkowego lub celowego uruchomienia maszyny przez osoby postronne podczas, gdy Wy rozwiązujecie niewielki problem.
3. Stosować środki ochrony osobistej przewidziane przez przepisy obowiązujące w zakresie wypadków przy pracy.

2.5.3 Niebezpieczeństwo zgniecenia

Gdy plandeka znajduje się w fazie zamykania, absolutnie zabrania się przebywania wewnątrz skrzyni.

Sytuacja zagrożenia może wyniknąć w fazie konserwacji lub naprawy plandeki lub przy czyszczeniu wnętrza skrzyni.

Ponadto, może zdarzyć się, że plandeka uderzy w osobę narażając ją na poważne niebezpieczeństwo zgniecenia.

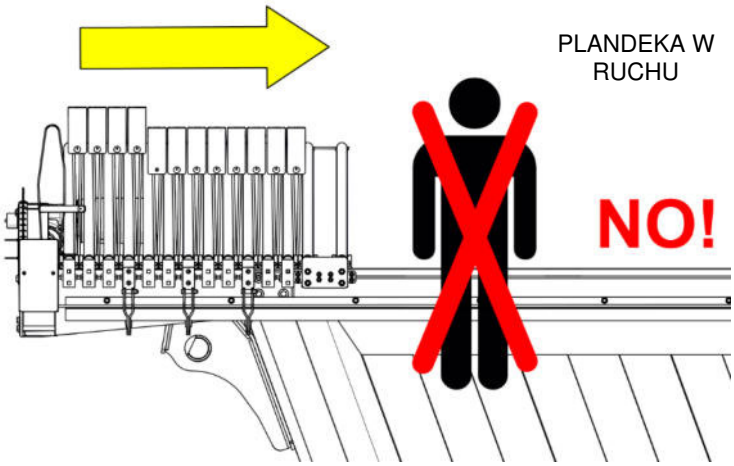

UWAGA!

NIEBEZPIECZEŃSTWO ZGNIECENIA!

Zabrania się przebywania wewnątrz skrzyni, gdy w pobliżu znajdują się osoby, które mogłyby uruchomić maszynę.

2.5.4 Niebezpieczeństwo zgniecenia wywołane zamykaniem systemu “Rollplanner”

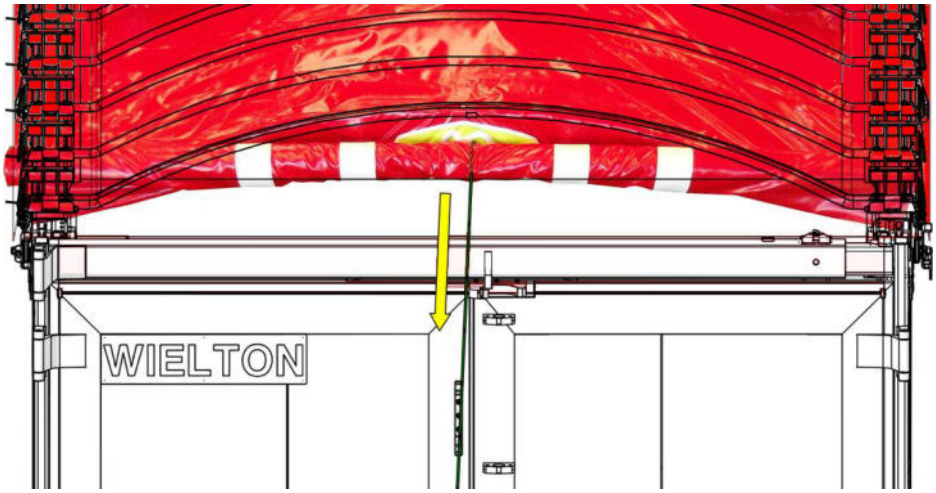

Plandeka wyposażona jest w zamknięcie tylne "Rollplanner", wstępnie zamontowane na łuku napinającym.

System, wyposażony w sprężyny kompensacyjne o rożnej długości i ilości, w zależności od rodzaju skrzyni, automatycznie nawija plandekę na łuk napinający i tak przedstawia się w fazie początkowej.

System ten wymaga szczególnego nadzoru ze strony operatora, który bezwzględnie musi sprawdzić, przed każdym zamknięciem, brak obecności osób, które, nieostrożnie mogłyby znaleźć się w tylnej części skrzyni, w strefie połączenia pomiędzy plandeką a burtą.

UWAGA!

NIEBEZPIECZEŃSTWO ZGNIECENIA!
Nie wkładać rąk w jakiekolwiek luki podczas operacji odwijania i nawijania płachty plandeki na tylną część skrzyni i nie puszczać gwałtownie linki przeciągania!

UWAGA!

Podczas operacji rozwijania i nawijania plandeki na tylną część skrzyni należy obowiązkowo używać rękawic, w celu uniknięcia uszkodzeń dłoni spowodowanych postrzępieniem się lub nagłym zwolnieniem linki przeciągania.

2.5.5 Ryzyko wciągnięcia i następstwa sytuacji zagrożenia

W przypadku wyposażenia w system tylnego zamykania “Rollplanner” (zob. paragraf 0) zadaniem operatora jest właściwe umieszczenie zainstalowanej linki przeciągania.

Linka przeciągania systemu “Rollplanner” musi być całkowicie nawinięta na odpowiednie uchwyty, zarówno w przypadku plandeki złożonej (UNCOVERED), jak i plandeki rozłożonej na skrzyni (COVERED).

Uchwyt zaczepowy przy plandece rozłożonej

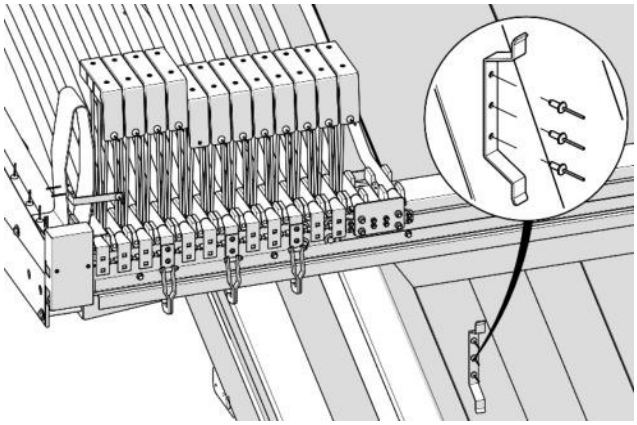

Uchwyt zaczepowy przy plandece złożonej

UWAGA!

Kompletnie nawinąć linkę przeciągania na odpowiednie uchwyty!
Linka “fruwająca” podczas jazdy po drodze może “zahaczyć” osobę (rowery, motocykle, itp.), stwarzając sytuacje zagrożenia dla zdrowia tej osoby.

Zabrania się poruszania po drogach, jeśli linka przeciągania i blokada systemu Rollplanner nie została prawidłowo zaczepiona.
Producent nie ponosi żadnej odpowiedzialności

2.5.6 Niebezpieczeństwo zgniecenia wywołane automatycznym zamykaniem tylnym (opcjonalne)

Plandeka może zostać wyposażona w innowacyjny system automatycznego zamykania części tylnej, dzięki któremu operator nie musi ręcznie układać końcowej części plandeki przy zakrywaniu skrzyni.

System ten wymaga szczególnego nadzoru ze strony operatora, który bezwzględnie musi sprawdzić, przed każdym zamknięciem, brak obecności osób, które, nieostrożnie, mogłyby znaleźć się w tylnej części skrzyni, w strefie połączenia pomiędzy plandeką a burtą.

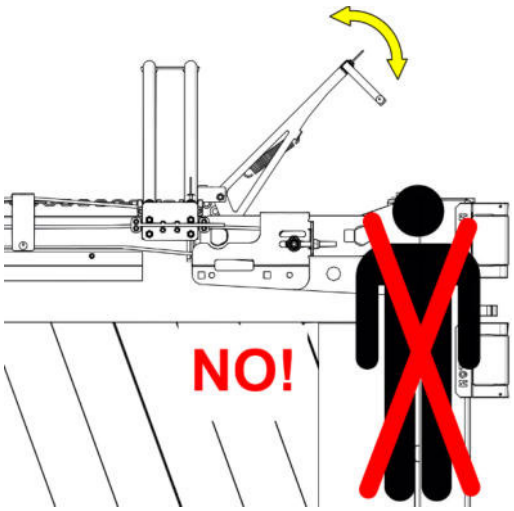

UWAGA!

NIEBEZPIECZEŃSTWO ZGNIECENIA!

Zabrania się przebywania w strefie połączenia pomiędzy plandeką a burtą w tylnej części skrzyni.

2.5.7 Zagrożenie wypaczenia i zrzucenia plandeki

Uwaga:	Plandeka instalowana jest przez wykwalifikowany i odpowiednio przeszkolony personel, przy ścisłym przestrzeganiu zaleceń wskazanych w instrukcji instalatora. W szczególności, sprawdzane jest ustawienie liniowe i integralność całej górnej krawędzi skrzyni oraz brak, wzdłuż całej burty, elementów wystających lub krawędzi tnących.

Niektóre szczególne warunki operacyjne, jak:

- załadunek materiałów ciężkich w sposób nieprawidłowy (np. spadek z wysokości większej niż metr);
- niewłaściwe manewrowanie środkiem transportu i w konsekwencji uderzenie deformujące burty skrzyni;
- transport materiałów rozgrzanych (np. bituminy);

mogą spowodować odkształcenia strukturalne burt skrzyni.

Odkształcenia takie mogą uniemożliwić przewidziane przesuwanie się plandeki.

Jeśli operator stwierdzi brak otwierania się i/lub zamykania systemu plandekowego z powodu odkształcenia strukturalnego burty skrzyni, **NIE MOŻE** wyruszyć pojazdem na drogę, ponieważ odkształcenia mogą wytwarzać takie naprężenia w systemie plandekowym, że zostanie on nieodwracalnie uszkodzony.

Dodatkowe obciążenia wywołane przez poruszanie się pojazdu z systemem plandekowym uszkodzonym lub źle działającym, może również spowodować jego wypaczenie się i zrzucenie na jezdnię.

UWAGA!

NIEBEZPIECZEŃSTWO WYPACZENIA I ZRZUCENIA PLANDEKI!
Zabrania się poruszania po drogach, jeśli odkształcenie strukturalne skrzyni stanowi przeszkodę w idealnym otwieraniu (lub zamykaniu) plandeki.

2.6 Sytuacje operacyjne i środowiskowe, które mogą przyczynić się do uszkodzenia plandeki

2.6.1 Niebezpieczeństwo wyładunku materiału, gdy plandeka nie jest całkowicie złożona z przodu

UWAGA!

NIEBEZPIECZEŃSTWO USZKODZEŃ KOMPONENTÓW PLANDEKI!

Zabrania się wyładunku materiału, jeśli plandeka nie jest złożona z przodu.

2.6.2 Niebezpieczeństwo odkształcenia łuków

UWAGA!

NIEBEZPIECZEŃSTWO ZALEGANIA WODY LUB ŚNIEGU NA PLANDECE I ODKSZTAŁCENIA ŁUKÓW!

W przypadku opadów deszczu lub śniegu upewnić się, czy plandeka jest dobrze rozłożona.

UWAGA!

NIEBEZPIECZEŃSTWO PRZECIĄŻENIA PLANDEKI I ODKSZTAŁCENIA ŁUKÓW!

Nie dopuszczać do zalegania śniegu na plandece.

2.6.3 Niebezpieczeństwo zalodzenia

UWAGA!

NIEBEZPIECZEŃSTWO ZABLOKOWANIA SYSTEMU PORUSZANIA PLANDEKĄ!

W przypadku temperatur poniżej 0°C usunąć lód występujący pomiędzy suwakami a burtą skrzyni.

2.6.4 Niebezpieczeństwo spowodowane wiatrem

UWAGA!

ZABRANIA SIĘ DZIAŁAŃ PRZY PODMUCHACH WIATRU PRZEKRACZAJĄCYCH 6° W SKALI BEAUFORTA, co określa się przez:

poruszające się grube konary drzew, słyszalny świst wiatru, trudności w używaniu parasola

Producent nie ponosi żadnej odpowiedzialności.

SKALA BEAUFORTA

Nazwa	F.	Skutki	km/h
HURAGAN	12	Poważne i rozległe szkody budowlane.	powyżej 117.4
GWAŁTOWNA WICHURA	11	Rozległe szkody budowlane.	102.2 ~ 117.4
BARDZO SILNA WICHURA	10	Drzewa wyrwane z korzeniami. Znaczne szkody budowlane.	87.8 ~ 102.2
SILNA WICHURA	9	Lekkie szkody budowlane (zerwane dachówki i kominy).	74.5 ~ 87.8
WICHER	8	Gałęzie zerwane z drzew. Ogólnie nie jest możliwe poruszanie się pod wiatr.	61.6 ~ 74.5
BARDZO SILNY WIATR	7	Poruszane całe drzewa. Trudności w poruszaniu się pod wiatr.	49.7 ~ 61.6
SILNY WIATR	6	Poruszane duże konary drzew. Trudności w używaniu parasola.	38.5 ~ 49.7
DOŚĆ SILNY WIATR	5	Kołyszą się krzewy liściaste. Tworzenie się małych fal na wodach wewnętrznych.	28.4 ~ 38.5
WIATR UMIARKOWANY	4	Podnoszenie się kurzu i papieru. Poruszanie się gałęzi drzew.	19.4 ~ 28.4
ŁAGODNY WIATR	3	Liście i małe gałązki w stałym ruchu.	11.9 ~ 19.4
SŁABY WIATR	2	Wiatr wyczuwalny na skórze. Liście szeleszczą.	5.4 ~ 11.9
POWIEW	1	Ruch powietrza lekko oddziałuje na dym.	0.7 ~ 5.4
CISZA	0	Dym unosi się pionowo.	0 ~ 0.7

2.7 Nieprawidłowe użycie plandeki

Jedynym celem plandeki jest “przykrycie ładunku” podczas poruszania się po drogach; nie może być absolutnie używana do wyrównywania ładunku. Wyrównywanie ładunku plandeką jest nieprawidłowym użyciem maszyny i producent nie bierze za to na siebie żadnej odpowiedzialności. Nie wyładowywać materiału, jeśli płachta plandeki nie została całkowicie otwarta. W przypadku wystąpienia podobnych operacji następuje utrata gwarancji umownej maszyny.

Plandeka z napędem elektrycznym musi być uruchamiana wyłącznie przy zatrzymanym pojeździe.

UWAGA!

NIEBEZPIECZEŃSTWO USZKODZEŃ KOMPONENTÓW PLANDEKI!

Zabrania się wyrównywania materiału plandeką! Następuje utrata gwarancji.

UWAGA!

NIEBEZPIECZEŃSTWO USZKODZEŃ KOMPONENTÓW PLANDEKI!

Nie wyładowywać materiału, jeśli płachta plandeki nie została całkowicie spakowana (**UNCOVERED**), **niebezpieczeństwo uszkodzenia komponentów!**

UWAGA!

Nie zasilać Control Box z zastosowaniem systemów innych od akumulatorów przeznaczonych dla pojazdów samochodowych lub systemów nieautoryzowanych przez Marcolin Covering.

UWAGA!

Bezwzględnie zabrania się uruchamiania Control Box podczas poruszania się pojazdu.
Producent nie ponosi żadnej odpowiedzialności.

2.8 Ryzyko szczątkowe

Jak dla wszystkich maszyn, także dla opatentowanego systemu plandekowego Eletta niemożliwe jest wyeliminowanie, w fazie projektowania, wszystkich zagrożeń związanych z właściwym i niewłaściwym użytkowaniem; w konsekwencji, także dla producenta nie jest możliwe przewidzenie wszystkich systemów bezpieczeństwa. Właściwe użytkowanie maszyny przez zmieniających się w różnym czasie operatorów pozostaje w każdym razie najważniejszym czynnikiem zapewniającym bezpieczeństwo.

Doskonała znajomość zasad bezpieczeństwa i higieny pracy, metodyczne stosowanie środków ochrony osobistej i odpowiednia doza zdrowego rozsądku, przyczyniają się do zachowania maszyny w dobrym stanie i uniknięcia wypadków lub sytuacji niebezpiecznych.

Pomimo wszystko, mogą wystąpić warunki zwane "ryzykiem szczątkowym", które mogą być spowodowane:

- Nieprzestrzeganiem norm zawartych w niniejszej instrukcji, za co producent zwolniony jest od wszelkiej odpowiedzialności.
- Nieprzewidzianymi czynnikami zewnętrznymi jakiegokolwiek rodzaju i natury niezgodnymi z celem użytkowania maszyny, za co producent zwolniony jest od wszelkiej odpowiedzialności.

2.9 Obsługa i dokumentacja bezpieczeństwa dostarczana użytkownikowi

2.9.1 Szkolenie i przygotowanie

W fazie dostarczania pojazdu, na którym zainstalowana jest plandeka, firma Marcolin Covering s.r.l. (lub autoryzowany sprzedawca/instalator) przeprowadza dla właściciela (lub operatora przez niego wyznaczonego) szkolenie i przygotowanie, szczegółowo wyjaśniając wszystkie procedury niezbędne do uruchamiania, prowadzenia, zatrzymywania i utrzymania maszyny.

Podczas szkolenia podawane są także zalecenia operacyjne i chroniące zdrowie operatora i osób z nim pracujących.

Dokumentacja związana z przeprowadzeniem i poświadczeniem szkolenia jest dostępna w załączniku 6.2.

2.9.2 Dostarczenie książeczek instrukcji

Do każdej plandeki dodana jest niniejsza instrukcja, która musi być obowiązkowo przekazana końcowemu użytkownikowi przez firmę instalującą plandekę.

2.9.3 Sygnalizacja bezpieczeństwa umieszczona na maszynie

W celu informacji o występujących zagrożeniach producent stosuje na maszynie naklejki samoprzylepne i piktogramy, intuicyjne i proste do odczytania.

UWAGA!
NAKLEJKI BEZPIECZEŃSTWA NIE MOGĄ BYĆ USUWANE.
WAŻNA INFORMACJA!

Obecność naklejek NIE zwalnia operatorów od odbycia szkolenia i od bezwarunkowego, całkowitego przyswojenia treści niniejszej instrukcji.

Nalepki są dobrej jakości, ale pomimo to, z upływem czasu, mogą się zniszczyć lub nie być doskonale widoczne. PRZY PIERWSZYCH OZNAKACH ZNISZCZENIA ZWRÓCIĆ SIĘ Z PROŚBA O ORYGINALNE WYMIENNE NAKLEJKI DO FIRMY MARCOLIN COVERING S.R.L. LUB DO SPRZEDAWCÓW.

Zabrania się użytkowania maszyny z nalepkami zużytymi, nieczytelnymi lub zdjętymi.

marcolin

THE COVERING EVOLUTION

ES ¡No mover la cubierta y no ponerse a la conducción en presencia de rachas de viento superiores al 6.° grado de la escala de Beaufort
NL De afdekking niet verplaatsen en niet rijden bij windstoten harder dan windkracht 6 op de schaal van Beaufort!
PL Nie przesuwa plandeki i nie prowadzi pojazdu przy podmuchach wiatru przekraczaj cych 6° w skali Beauforta!
SK S krycou plachtou nemanipulujte ani sa nevydávajte na cestu v prítomnosti nárazového vetra, ktorý presahuje 6. Stupe Beaufortovej stupnice!

ES ¡No usar agua a alta presión para lavar el motor y la centralita de la cubierta eléctrica
NL De motor en de regeleenheid van de elektrische afdekking niet reinigen met een hogedrukreiniger!
PL Nie u ywa wody pod wysokim ci nieniem do mycia silnika i jednostki steruj cej plandeki z nap dem elektrycznym!
SK Na umývanie motora a skrinky elektrického pokrytia nepoužívajte vysokotlakovú vodu !

ES ¡No mover la cubierta durante las intervenciones de mantenimiento
NL De afdekking niet verplaatsen tijdens onderhoud!
PL Nie przesuwa plandeki podczas wykonywania czynno ci konserwacyjnych!
SK Nemanipulujte s krycou plachtou po as zákrokov údržby !

ES No utilizar la cubierta cuando el vehículo está en movimiento.
NL De afdekking niet gebruiken wanneer het voertuig rijdt.
PL Nie przesuwa plandeki podczas ruchu pojazdu.
SK Neaktivujte mechanizmus na otváranie a zatváranie krycej plachty, ke je vozidlo v pohybe.

ES ¡No descargar el material si la cubierta no se ha abierto completamente, **peligro de daños en los componentes**
NL Het materiaal niet lossen als de afdekking niet volledig is geopend. **Gevaar voor schade aan de componenten!**
PL Nie wyładowywa materiału, je li płachta plandeki nie została całkowicie odsuni ta, **niebezpiecze stwo uszkodzenia komponentów!**
SK V prípade neúplného otvorenia krycej plachty materiál nevykladajte, **nebezpe enstvo poškodenia komponentov !**

ES Antes de mover la cubierta y/o ponerse en marcha en carretera, limpiar la nieve, el hielo o cualquier otra obstrucción sobre la lona.
NL Sneeuw, ijs of vuil van het doek verwijderen alvorens de afdekking te bewegen en/of over de openbare weg te gaan rijden.
PL Przed przesuni ciem plandeki i/lub wyruszeniem w drog , oczy ci plandek ze niegu, lodu lub jakichkolwiek innych zanieczyszcze.
SK Skôr ako budete s krycou plachtou manipulova alebo sa vydáte na cestu, vy istite ju od snehu, adu a akýchko vek iných ne istôt.

ES ¡No cerrar la cubierta cuando la carga supera el nivel del arco. La lona no es adecuada para nivelar la carga.
NL De afdekking niet afsluiten wanneer de lading boven de boog uitsteekt. Het doek is niet geschikt om de lading glad te strijken!
PL Nie zamyka plandeki, je li ładunek przekracza poziom łuku. Plandeka nie słu y do poziomowania ładunku!
SK Ak náklad prekra uje úrove oblúka, kryciu plachtu nezatvárajte. Plachta nie je prispôsobená na vyrovnávanie nákladu!

ES Observar las normas añadidas de seguridad y las intervenciones de mantenimiento ordinario y extraordinario indicadas en el manual del usuario del fabricante.
NL De veiligheidsvoorschriften en de normale en buitengewone onderhoudswerkzaamheden beschreven in de gebruikershandleiding van de fabrikant.
PL Przestrzega dodatkowych zalece bezpiecze stwa oraz zasad konserwacji zwyczajnej i nadzwyczajnej podanych w instrukcji u ytkownika producenta.
SK Dodržujte ašie bezpe nostné predpisy a zákroky bežnej a mimoriadnej údržby uvedené v návode na použitie dodanom výrobcom.

ES ¡No se detenga ni camine sobre la cubierta, **peligro de caída**
NL Niet op de afdekking staan of lopen. **Valgevaar!**
PL Nie sta i nie chodzi po plandece, **niebezpiecze stwo upadku!**
SK Na krycej plachte nestojte ani sa po nej neprechádzajte, **nebezpe enstvo pádu!**

www.marcolincovering.it

(na Control Box, tylko dla wersji elektrycznej)

Rozdział 3 FUNKCJONOWANIE PLANDEKI

3.1 Sterowanie plandeką w wersji z napędem elektrycznym

3.1.1 Opis Control Box

Elementy składowe Control Box:

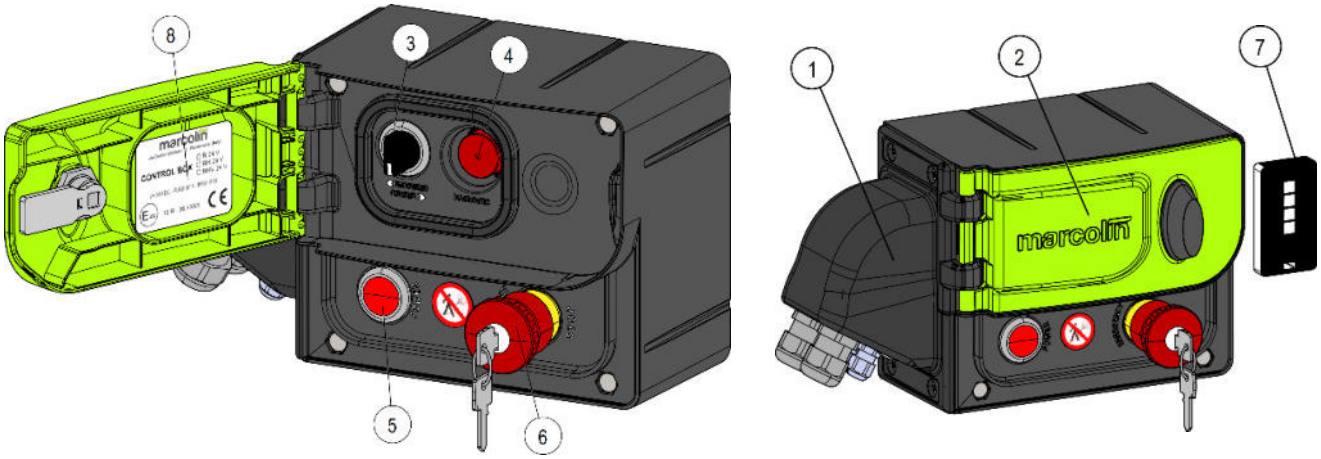

1. Pokrywa styków dla przewodów zasilających napięciem 24 V oraz przewodów przyłączeniowych silnika
2. Drzwi / Pokrywa przycisków sterowania
3. Przełącznik sterowania z blokadą (**UNCOVERED** / **COVERED**)
4. Gniazdo diagnostyczne
5. Przycisk LED obecności napięcia i programowania pilota radiowego “TX MARCOLIN” “TX MARCOLIN”
6. Przycisk wyłączania awaryjnego z kluczową blokadą bezpieczeństwa
7. Pilot “TX MARCOLIN” 4.kanałowy
8. Tabliczka identyfikacyjna

UWAGA!

Bezwzględnie zabrania się uruchamiania Control Box podczas poruszania się pojazdu.
Producent nie ponosi żadnej odpowiedzialności.

3.1.2 Klucz przycisku bezpieczeństwa, sytuacja zatrzymania bezpiecznego

Służy do ustawienia maszyny w stanie ZATRZYMANIA BEZPIECZNEGO, aby uniknąć jej uruchomienia przez osoby postronne. Stan zatrzymania bezpiecznego musi być wprowadzany zawsze wtedy, gdy plandeka nie jest używana (podczas postojów dziennych i nocnych, podczas konserwacji i napraw, itd.), za pomocą wciśnięcia grzybkowego przycisku bezpieczeństwa i zablokowania go odpowiednim kluczem.

UWAGA!

Zabrania się oddalania się od maszyny podczas pracy systemu.
Producent nie ponosi żadnej odpowiedzialności.

3.1.3 Komponenty Control Box służące użytkownikowi dopracy

1. Przełącznik sterowania **UNCOVERED** / **COVERED**
2. Grzybkowy przycisk bezpieczeństwa z kluczykową blokadą zabezpieczającą.
3. Przycisk LED obecności napięcia i programowania pilota radiowego “TX MARCOLIN”
4. Pilot sterowania radiowego „TX MARCOLIN”

3.1.4 Opis pilota radiowego “TX MARCOLIN”,

Jest to kieszonkowy pilot sterowania radiowego “TX MARCOLIN”, mogący także służyć jako breloczek do kluczy.

Opis przycisków:

1. Przycisk **UNCOVERED**
2. Przycisk **COVERED**
3. Przycisk pomocniczy, (jeżeli model zainstalowanego Control Box to RHV 24 V, ten przycisk może być używany do aktywacji motowibratora)
4. Przycisk pomocniczy wolny

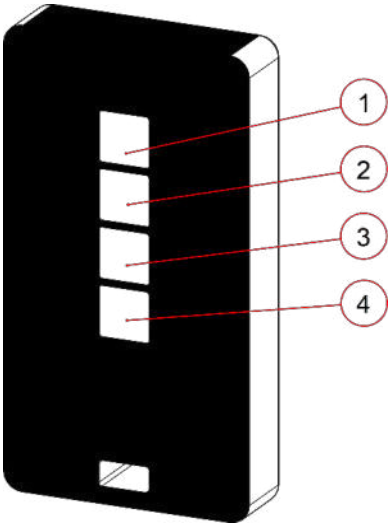

PAMIĘTAJ!

Pilot sterowania radiowego “TX MARCOLIN” **MUSI być przechowywany i używany WYŁĄCZNIE przez operatora.**

Po każdym użyciu pilot musi być umieszczany w miejscu niedostępnym dla osób trzecich.

Przed użyciem pilota operator ma obowiązek sprawdzić, czy w pobliżu Control Box nie znajdują się osoby postronne.

UWAGA!

Zabrania się używania pilota podczas ruchu pojazdu.
Producent nie ponosi żadnej odpowiedzialności.

3.1.5 Przeprogramowanie pilota radiowego “TX MARCOLIN”

W przypadku konieczności przeprogramowania pilota radiowego “TX MARCOLIN” wykonać opisaną niżej procedurę.

1. Aby wejść do trybu programowania, nacisnąć **kolejno 7 razy** przycisk LED nr 5 w Control Box. Po siódmym zwolnieniu przycisku, Control Box wyemituje sygnał akustyczny a przycisk LED z kolei będzie emitować światło przerywane.
2. Teraz nacisnąć dowolny przycisk na pilocie “TX MARCOLIN”: Control Box wyemituje ostatni sygnał akustyczny, podczas, kiedy przycisk LED zgaśnie na jedną sekundę, a następnie zaświeci się i pozostanie zaświecony. Pilot radiowy “TX MARCOLIN” jest teraz przeprogramowany.
3. Sprawdzić prawidłowe funkcjonowanie pilota “TX MARCOLIN” przeprowadzając test silnika w dwóch kierunkach ruchu plandeki (otwieranie i zamykanie).

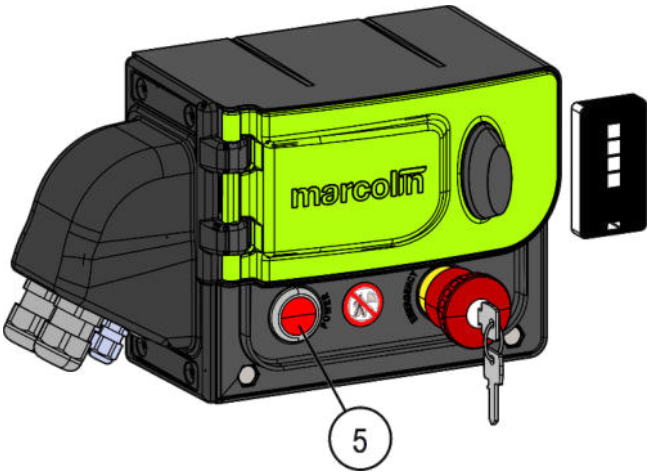

W przypadku błędu lub nieprawidłowego funkcjonowania cykli, skontaktować się z serwisem Marcolin Covering lub z autoryzowanym warsztatem.

3.2 Uruchamianie plandeki w wersji z napędem elektrycznym

3.2.1 Rozkładanie Eletta i przykrywanie skrzyni

Początkowa sytuacja operacyjna przewiduje plandekę złożoną w przedniej części skrzyni; w celu rozłożenia plandeki należy postępować jak opisano poniżej:

1. Sprawdzić, czy górne krawędzie burt skrzyni są wolne od przeszkód.
2. Umieścić klucz w przycisku bezpieczeństwa.
3. Obrócić klucz w kierunku ZGODNYM Z RUCHEM WSKAZÓWEK ZEGARA, w celu odblokowania grzybkowego przycisku bezpieczeństwa i umożliwienia funkcjonowania:

   ⓘ *Gdy Control Box zostaje włączona, rozlega się sygnał akustyczny.*
   Pilotem "TX MARCOLIN": WCISNĄĆ PRZYCISK nr 2 (**COVERED**)

   Z Control Box: OBRÓCIĆ PRZEŁĄCZNIK w prawo (**COVERED**)
4. Rozciągnąć całkowicie plandekę i zwolnić przycisk sterowania. Control Box wyposażona jest w automatyczny system zatrzymywania silnika, gdy plandeka osiąga ogranicznik.
5. Zamknąć plandekę na tylnej części skrzyni, mocując linkę przeciągania systemu Rollplanner do odpowiedniego uchwytu (*w przypadku automatycznego tylnego zamykania, zamknięcie zachodzi automatycznie*).
6. Wcisnąć grzybkowy przycisk bezpieczeństwa i wyjąć klucz.
7. Dokonać szybkiej, lecz uważnej kontroli przede wszystkim zaczepów bocznych, w celu sprawdzenia, czy wszystko jest w porządku przed wyjechaniem pojazdem na drogę.

3.2.2 Zatrzymanie operacyjne maszyny

W celu zatrzymania przesuwu plandeki wystarczy zwolnić przycisk sterowania na Control Box lub na pilocie.

3.2.3 Jak zatrzymać maszynę w sytuacji awaryjnej?

W celu ustawienia maszyny w warunkach **ZATRZYMANIA AWARYJNEGO**, wcisnąć instynktownie przycisk grzybkowy oznaczony numerem 4 na Control Box.

UWAGA!

Zabrania się oddalania się od maszyny podczas pracy systemu.
Producent nie ponosi żadnej odpowiedzialności.

3.2.4 Ponowne uruchamianie maszyny po sytuacji awaryjnej

UWAGA!

Przed ponownym uruchomieniem maszyny po zatrzymaniu awaryjnym należy rozwiązać sytuację, która wywołała konieczność zatrzymania.

W celu ponownego uruchomienia maszyny po sytuacji awaryjnej z wciśnięciem czerwonego przycisku grzybkowego bezpieczeństwa (nr 4), postępować jak poniżej:

1. Umieścić klucz odblokowujący w przycisku bezpieczeństwa Control Box.
2. Obrócić klucz w kierunku zgodnym z ruchem wskazówek zegara i wyciągnąć przycisk.

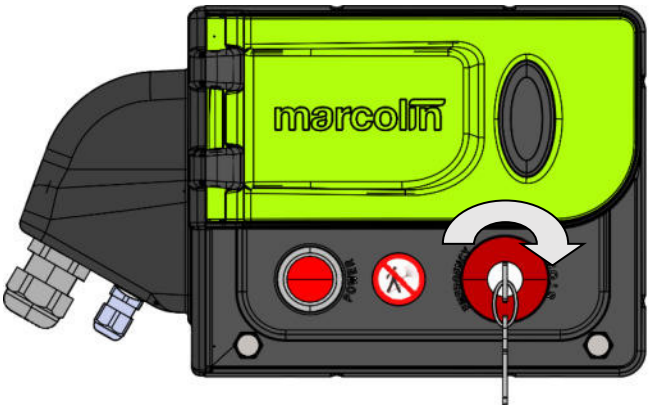

3.2.5 Zatrzymanie maszyny w warunkach bezpiecznych

1. Zwolnić przełącznik sterowania na Control Box lub przestać naciskać przycisk na pilocie radiowym “TX MARCOLIN”.
2. Ustawić maszynę w stanie ZATRZYMANIA AWARYJNEGO wciskając przycisk grzybkowy na Control Box.
3. W celu ustawienia maszyny w stanie ZATRZYMANIA BEZPIECZNEGO (jeśli musicie oddalić się od pojazdu), wyjąć klucz z przycisku bezpieczeństwa.

3.2.6 Składanie Eletta i odkrywanie skrzyni

Początkowa sytuacja operacyjna przewiduje plandekę rozłożoną na skrzyni; w celu złożenia plandeki należy postępować jak opisano poniżej:

1. Odwiązać linkę przeciągania systemu Rollplanner od odpowiedniego uchwytu na tylnej części skrzyni (*jeśli jest to przewidziane w wersji zamontowanej na Waszym pojeździe*), tak aby plandeka mogła swobodnie się poruszać.
2. Umieścić klucz w przycisku bezpieczeństwa.
3. Obrócić klucz w kierunku ZGODNYM Z RUCHEM WSKAZÓWEK ZEGARA, w celu odblokowania przycisku bezpieczeństwa i umożliwienia funkcjonowania.

   ⓘ *Gdy Control Box zostaje włączona, rozlega się sygnał akustyczny.*

   Pilotem “TX MARCOLIN”: WCISNĄĆ PRZYCISK nr 1 (UNCOVERED)

   Z Control Box: OBRÓCIĆ PRZEŁĄCZNIK W LEWO (UNCOVERED)
4. Całkowicie złożyć plandekę i zwolnić przycisk sterowania. Control Box wyposażona jest w automatyczny system zatrzymywania silnika, gdy plandeka osiąga ogranicznik.
5. Umocować linkę przeciągania systemu Rollplanner do odpowiedniego uchwytu na przedniej części skrzyni (*jeśli jest to przewidziane w wersji zamontowanej na Waszym pojeździe*).
6. Dokonać szybkiej, lecz uważnej kontroli w celu sprawdzenia, czy wszystko jest w porządku przed przystąpieniem do podnoszenia skrzyni wywrotki.

3.2.7 Jak zatrzymać maszynę w trybie operacyjnym?

Postępować zgodnie z procedurą opisaną w punkcie 3.2.2 .

3.2.8 Jak zatrzymać maszynę w sytuacji awaryjnej?

Postępować zgodnie z procedurą opisaną w punkcie 3.2.3 .

3.2.9 Zatrzymanie maszyny w warunkach bezpiecznych

Postępować zgodnie z procedurą opisaną w punkcie 3.2.5 .

3.2.10 Sytuacja pustej skrzyni

Gdy skrzynia jest całkowicie opróżniona, mogą wystąpić dwie różne sytuacje:

- Jeśli musicie ponownie załadować skrzynię w tym samym miejscu, w którym dokonano rozładunku, możecie wykonać tę czynność, a następnie znów rozłożyć plandekę.
- Jeśli musicie przebyć trasę na drodze z pustą skrzynią, należy obowiązkowo zablokować linkę przeciągania systemu Rollplanner (*jeśli przewidziany w wersji zainstalowanej na Waszym pojeździe*) na odpowiednich uchwytach przednich lub tylnych, w celu uniknięcia wciągnięcia osób lub przedmiotów podczas jazdy.

1. Wcisnąć przycisk bezpieczeństwa, w celu ustawienia maszyny w stanie ZATRZYMANIA BEZPIECZNEGO i wyjąć klucz.
2. Dokonać szybkiej, lecz uważnej kontroli, w celu sprawdzenia, czy wszystko jest w porządku przed wyjechaniem pojazdem na drogę.

3.3 Co robić, gdy napęd elektryczny nie działa?

3.3.1 Wymiana bezpiecznika wewnętrznego w sytuacji awaryjnej

Przed wymianą wewnętrznego bezpiecznika sprawdzić, czy bezpiecznik zewnętrzny umieszczony na dodatnim zacisku (**+**) akumulatora jest w dobrym stanie. W przeciwnym razie to właśnie ten bezpiecznik trzeba będzie wymienić.

WAŻNA INFORMACJA DLA BEZPIECZEŃSTWA UŻYTKOWNIKA

Operacja wymiany bezpiecznika wewnętrznego w sytuacjach awaryjnych jest dozwolona użytkownikowi tylko w wyjątkowych przypadkach. Jeśli sytuacja na to pozwala, zaleca się skontaktowanie się z lokalnym technikiem ds. instalacji, w celu uzyskania dokładnych informacji odnośnie koniecznych do przeprowadzenia procedur.

UWAGA!

Przed otwarciem Control Box odłączyć akumulator w celu odłączenia napięcia.

UWAGA!

Ta procedura musi być obowiązkowo wykonana przez wyspecjalizowany personel pod rygorem utraty gwarancji!

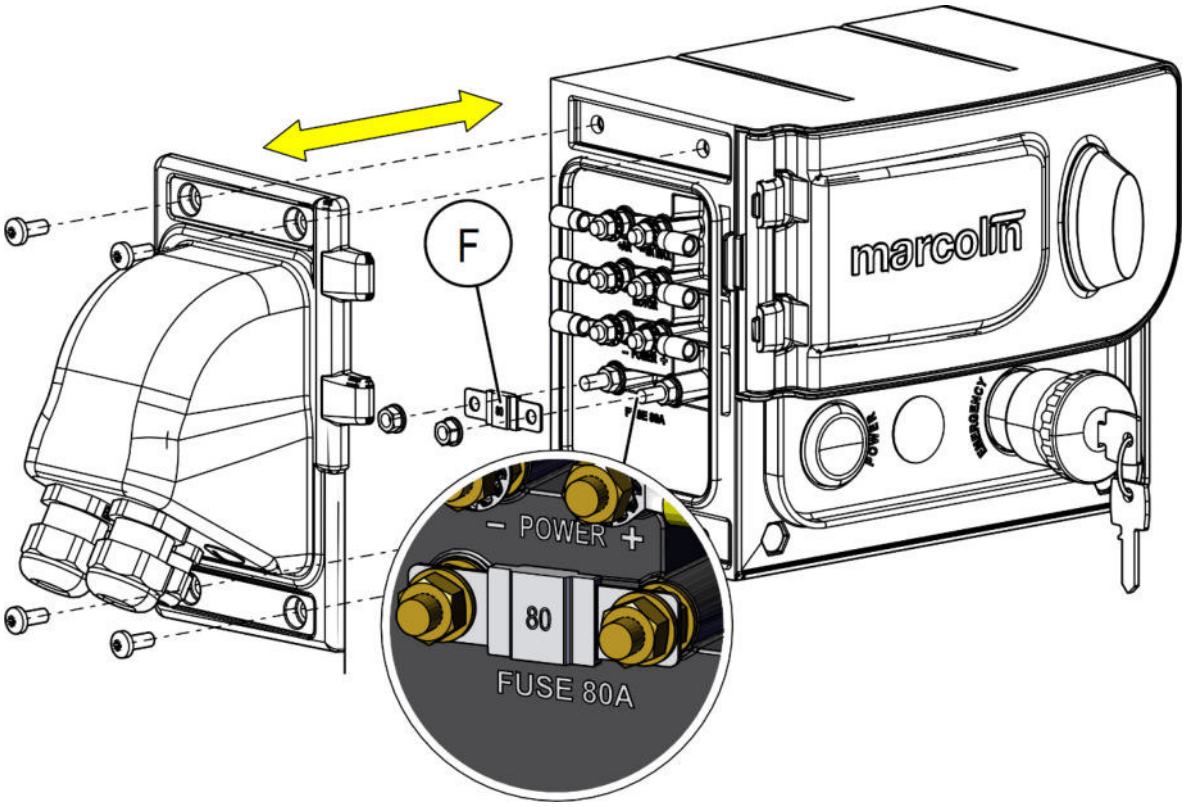

1. Z pomocą odpowiedniego wkrętaka poluzować śruby, które znajdują się z obu stron osłony kablowej, z lewej strony Control Box.
2. Zdjąć pokrywę zwracając uwagę, aby nie uszkodzić uszczelnienia.
3. Wymienić uszkodzony bezpiecznik (F).
4. Zaczekać co najmniej 8 godzin przed zamknięciem pokrywy, ponieważ uszczelnienie wymaga odpowiedniego czasu na odreagowanie. Podczas zamykania pokrywy należy zwracać uwagę, aby nie uszkodzić uszczelnienia.

3.3.2 Odblokowanie silnika w sytuacji awaryjnej

UWAGA!

Przed wykonaniem tych czynności, wcisnąć przycisk bezpieczeństwa znajdujący się na urządzeniu sterującym **i wyjąć klucz!**

Uwaga: Nieprawidłowe użycie może uszkodzić wał silnika, uniemożliwiając przyszłe funkcjonowanie.

W celu ręcznego przesunięcia awaryjnego, postępować jak poniżej:

1. usunąć zatyczkę ochronną wystającego wału reduktora, na obudowie centralnej przedniej części plandeki.
2. Umieścić w wale korbę do manewrowania awaryjnego dostarczoną w zestawie.
3. Korba działa bezpośrednio na śrubę reduktora: poprzez jej obrócenie plandeka przesuwa się.

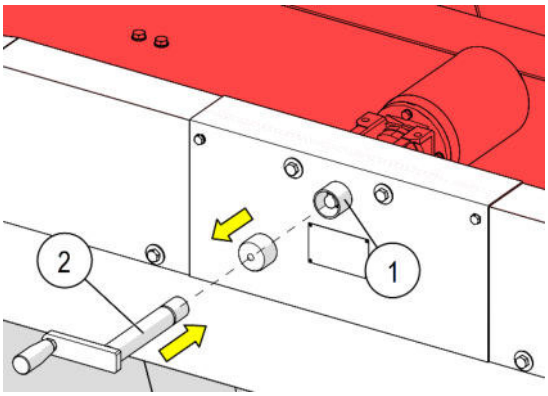

UWAGA!

ZABRANIA SIĘ uruchamiania maszyny za pomocą Control Box lub pilota, gdy korba znajduje się w wale!

MOŻLIWE USZKODZENIA PLANDEKI!

3.4 Uruchamianie plandeki w wersji ręcznej

3.4.1 Rozkładanie Eletta i zakrywanie skrzyni

Początkowa sytuacja operacyjna przewiduje plandekę złożoną w przedniej części skrzyni; w celu rozłożenia plandeki należy postępować jak opisano poniżej:

1. Sprawdzić, czy górne krawędzie burt skrzyni są wolne od przeszkód.
2. Odwiązać linkę przeciągania systemu Rollplanner od odpowiedniego uchwytu na przedniej części skrzyni (*jeśli jest to przewidziane w wersji zamontowanej na Waszym pojeździe*), tak aby plandeka mogła swobodnie się przesuwać.
3. Wyjąć zatyczkę bezpieczeństwa, która blokuje drążek manewrowy podczas poruszania się po drodze.
4. Ująć drążek za odpowiednie uchwyty.
5. Obrócić drążek manewrowy w kierunku **zgodnym z ruchem wskazówek zegara** sprawdzając, czy przesuwanie jest równomierne i płynne.
6. Dokończyć całkowite zakrywanie skrzyni.
7. Zamknąć plandekę na tylnej części skrzyni, mocując linkę przeciągania systemu Rollplanner do odpowiedniego uchwytu (*w przypadku automatycznego tylnego zamykania, zamknięcie zachodzi automatycznie*).
8. Ponownie umieścić drążek manewrowy w odpowiednim gnieździe i włożyć zatyczkę bezpieczeństwa.
9. Dokonać szybkiej, lecz uważnej kontroli przede wszystkim zaczepów bocznych, w celu sprawdzenia, czy wszystko jest w porządku przed wyjechaniem pojazdem na drogę.

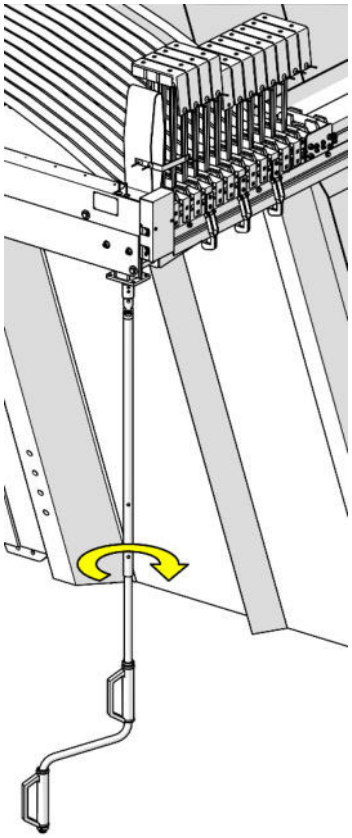

ZAKRYWANIE →

3.4.2 Składanie Eletta i odkrywanie skrzyni

Początkowa sytuacja operacyjna przewiduje plandekę rozłożoną na skrzyni; w celu złożenia plandeki należy postępować jak opisano poniżej:

1. Odwiązać linkę przeciągania systemu Rollplanner od odpowiedniego uchwytu na tylnej części skrzyni (*jeśli jest to przewidziane w wersji zamontowanej na Waszym pojeździe*), tak aby plandeka mogła swobodnie się poruszać.
2. Wyjąć zatyczkę bezpieczeństwa, która blokuje drążek manewrowy podczas poruszania się po drodze.
3. Ująć drążek za odpowiednie uchwyty.
4. Obrócić drążek manewrowy w kierunku **przeciwnym do ruchu wskazówek zegara** sprawdzając, czy przesuwanie jest równomierne i płynne.
5. Dokończyć całkowite składanie plandeki.
6. Umocować linkę przeciągania systemu Rollplanner do odpowiedniego uchwytu na przedniej części skrzyni (*jeśli jest to przewidziane w wersji zamontowanej na Waszym pojeździe*).
7. Umieścić ponownie drążek manewrowy w odpowiednim gnieździe i włożyć zatyczkę bezpieczeństwa.
8. Dokonać szybkiej, lecz uważnej kontroli w celu sprawdzenia, czy wszystko jest w porządku przed przystąpieniem do podnoszenia skrzyni wywrotki.

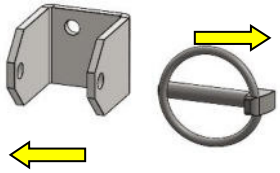

ODKRYWANIE →

3.4.3 Sytuacja pustej skrzyni

Gdy skrzynia jest całkowicie opróżniona, mogą wystąpić dwie różne sytuacje:

- Jeśli musicie ponownie załadować skrzynię w tym samym miejscu, w którym dokonano rozładunku, można do tego przystąpić, a następnie znów rozłożyć plandekę.
- Jeśli musicie przebyć trasę po drodze z pustą skrzynią, należy obowiązkowo zablokować linkę przeciągania systemu Rollplanner (*jeśli przewidziany w wersji zainstalowanej na Waszym pojeździe*) na odpowiednich uchwytach przednich lub tylnych, w celu uniknięcia wciągnięcia osób lub przedmiotów podczas jazdy.

1. Umieścić drążek manewrowy w odpowiednim gnieździe i włożyć zatyczkę bezpieczeństwa.
2. Dokonać szybkiej, lecz uważnej kontroli, w celu sprawdzenia, czy wszystko jest w porządku przed wyjechaniem pojazdem na drogę.

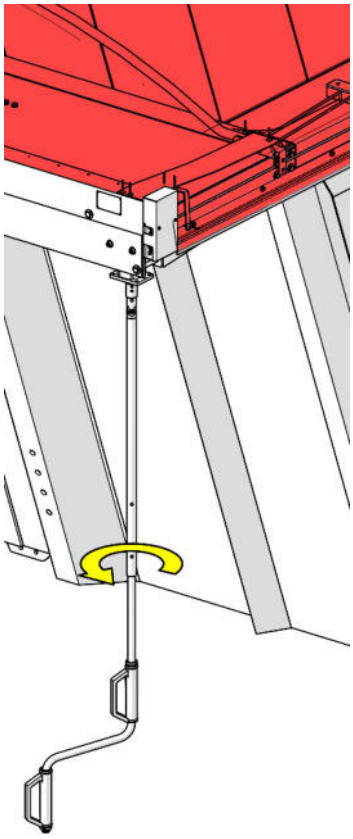

3.5 Zamknięcie tylne “Rollplanner”

Plandeka wyposażona jest w zamknięcie tylne "Rollplanner", wstępnie zamontowane na łuku napinającym.

System, wyposażony w sprężyny kompensacyjne o rożnej długości i ilości w zależności od rodzaju skrzyni, nawija automatycznie plandekę na łuk napinający i tak przedstawia się w fazie początkowej.

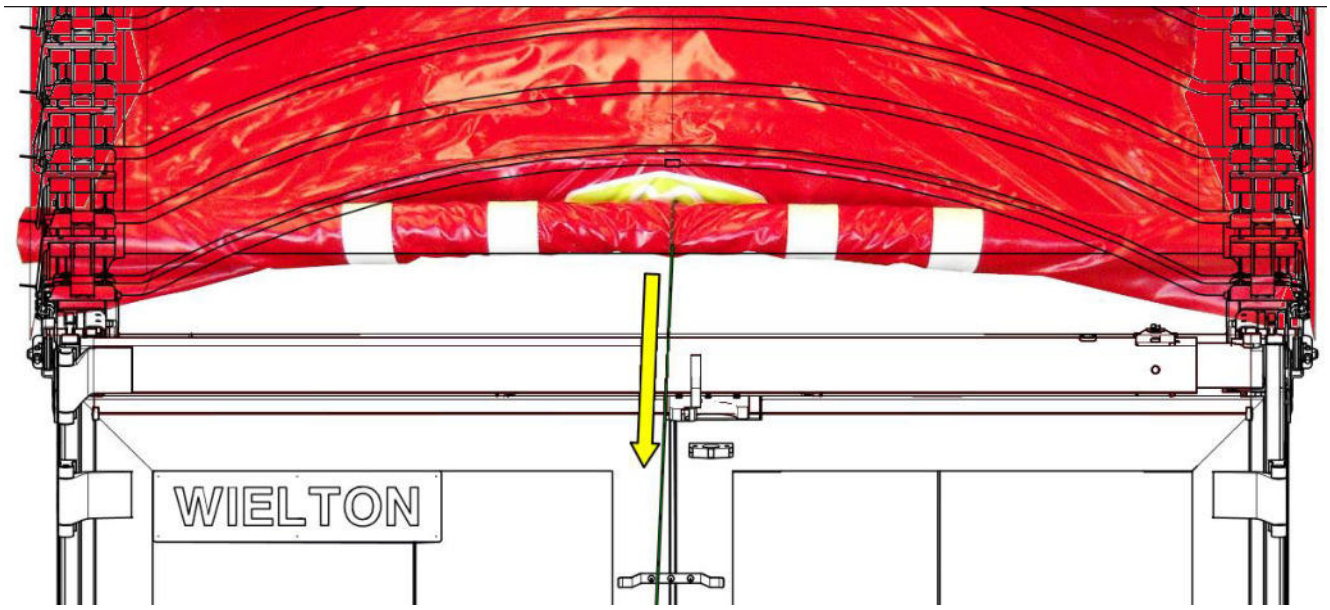

W celu odwinięcia plandeki i **zakrycia** tylnej części skrzyni:

1. pociągnąć za linkę przeciągania znajdującą się na wyposażeniu, aż do doprowadzenia plandeki do końca skrzyni.
2. Umocować linkę przeciągania do odpowiedniego tylnego uchwytu, nawijając całą jej długość.

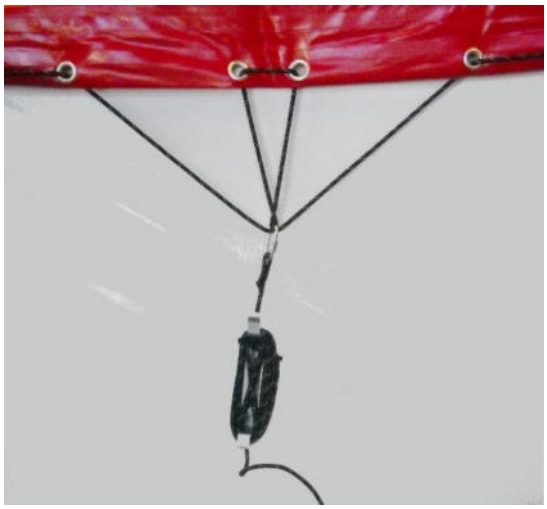

UWAGA!

Nawinąć kompletnie linkę przeciągania na uchwyt. Linka “fruwająca” podczas jazdy po drodze może “zahaczyć” osobę (rowery, motocykle, itp.), stwarzając sytuacje zagrożenia dla zdrowia ludzi.

Zabrania się poruszania po drogach, jeśli linka przeciągania i blokada systemu Rollplanner nie została prawidłowo zaczepiona.

Producent nie ponosi żadnej odpowiedzialności

W celu nawinięcia plandeki i **odkrycia** tylnej części skrzyni:

1. odczepić linkę przeciągania od tylnego uchwytu zaczepienia.
2. Puszczać powoli linkę przeciągania, prowadząc automatyczne nawijanie plandeki na łuk napinający.

UWAGA!

NIEBEZPIECZEŃSTWO ZGNIECENIA!
Nie wkładać rąk w jakiekolwiek luki podczas operacji odwijania i nawijania płachty plandeki na tylną część skrzyni i nie puszczać gwałtownie linki przeciągania!

3. Odkryć skrzynię składając całkowicie plandekę na osłonie kabiny

UWAGA!

NIEBEZPIECZEŃSTWO USZKODZEŃ KOMPONENTÓW PLANDEKI!

Nie wyładowywać materiału, jeśli płachta plandeki nie została całkowicie spakowana (**UNCOVERED**), **niebezpieczeństwo uszkodzenia komponentów!**

4. Umocować linkę przeciągania do odpowiedniego przedniego uchwytu, nawijając całą jej długość.

WAŻNE

MOŻLIWE USZKODZENIA PLANDEKI!
Zachować dużą ostrożność w fazie odwijania i nawijania płachty plandeki na tylną część skrzyni. Prowadzić plandekę utrzymując linkę przeciągania w pewnym naprężeniu i sprawdzić czy nie ma krawędzi tnących lub wystających elementów wzdłuż górnej krawędzi skrzyni.

UWAGA!

Podczas operacji rozwijania i nawijania plandeki na tylną część skrzyni należy obowiązkowo używać rękawic, w celu uniknięcia uszkodzeń dłoni spowodowanych postrzępieniem lub nagłym zwolnieniem linki przeciągania.

3.6 Uruchamianie oprzyrządowania opcjonalnego ewentualnie zamontowanego na systemie plandekowym

3.6.1 Uruchamianie automatycznego zamykania części tylnej

Plandeka może zostać wyposażona w system automatycznego zamykania części tylnej, dzięki któremu operator nie musi ręcznie układać końcowej części plandeki przy zakrywaniu skrzyni.

Ewentualna obecność automatycznego zamykania części tylnej w miejsce systemu Rollplanner nie pociąga za sobą konieczności wykonywania operacji przez użytkownika: gdy plandeka dochodzi do ogranicznika, zamykanie tylne ustawia się automatycznie.

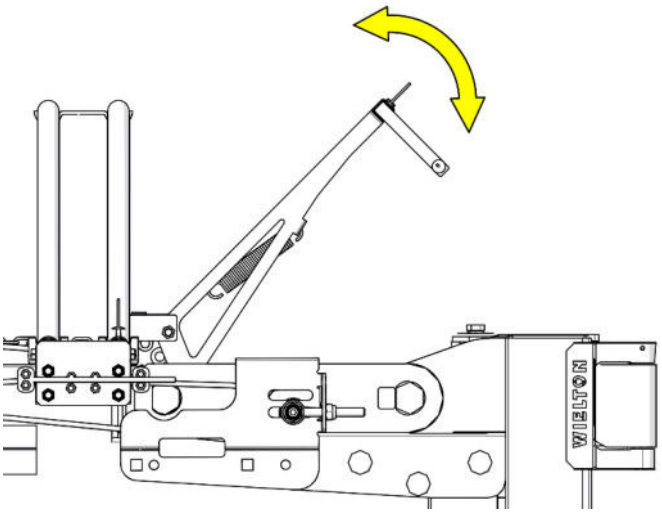

Rozdział 4 KONSERWACJA PLANDEKI ELETTA

4.1 Wprowadzenie

Konserwacja jest jedną z najważniejszych czynności wykonywanych na maszynach.

W celu zapewnienia Waszej maszynie regularności funkcjonowania i warunków bezpieczeństwa, konieczne jest metodyczne, systematyczne i świadome wykonywanie programu konserwacji.

Wykonanie prawidłowej konserwacji przedłuża żywotność maszyny, opóźniając jej wymianę.

4.2 Zasady bezpieczeństwa

UWAGA!

W celu przeprowadzenia niektórych czynności konserwacyjnych konieczne jest wejście do wnętrza skrzyni wywrotki; należy upewnić się, czy jest ona pusta i czysta, aby uniknąć poślizgnięcia się i upadku.
Należy założyć odzież ochronną.

WSZYSTKIE CZYNNOŚCI KONSERWACYJNE MUSZĄ BYĆ PRZEPROWADZANE PRZY ZATRZYMANEJ MASZYNIE I WYŁĄCZONYCH INSTALACJACH.

Umieścić tablicę "Maszyna w konserwacji".
Producent nie ponosi żadnej odpowiedzialności.

Nie wykonywać interwencji typu "ZRÓB TO SAM"; maszyny są niebezpieczne i muszą być naprawiane przez osoby kompetentne i przeszkolone.

Ewentualne wymiany komponentów muszą być wykonywane wyłącznie przy użyciu oryginalnych części zamiennych, aby nie zaszkodzić optymalnemu funkcjonowaniu i bezpieczeństwo maszyny.

4.3 Instrukcje dotyczące mycia maszyny

Mycie musi być wykonywane zgodnie z obowiązującymi normami prawnymi w zakresie bezpieczeństwa i ochrony środowiska.

Przed przystąpieniem do operacji mycia ustawić maszynę w sposób stabilny i dokładnie sprawdzić strefę pracy (obecność osób, przedmiotów lub zwierząt). Stosować środki ochrony osobistej.

UWAGA!

Nie stosować strumienia pod dużym ciśnieniem w strefach, gdzie znajdują się komponenty elektryczne.

UWAGA!

Nie stosować środków myjących szkodliwych dla zdrowia i dla komponentów maszyny.

4.4 Konserwacja zwyczajna

ⓘ Konserwacja zwyczajna musi być wykonywana przez właściciela maszyny, z zachowaniem odstępów czasowych podanych w niniejszej instrukcji.

4.4.1 Ogólne dokręcenie wszystkich śrub i nakrętek

Po pierwszych 20/30 godzinach pracy, a następnie co trzy miesiące, dobrze jest sprawdzić, czy nie nastąpiło poluzowanie śrub i nakrętek maszyny i ewentualnie je dokręcić.

UWAGA!

Dokręcić do końca wszystkie śruby i nakrętki plandeki!

OPERACJA	KONSERWACJA ZWYCZAJNA	KONSERWACJA NADZWYCZAJNA
DOKRĘCENIE OGÓLNE I KONTROLA ŚRUB I NAKRĘTEK	Pierwsze dokręcenie po 20/30 godzinach pracy, następne co trzy miesiące	Co roku, u producenta lub w autoryzowanym warsztacie

4.4.2 Ogólna kontrola wizualna stanu szkieletu i łuków

OPERACJA	KONSERWACJA ZWYCZAJNA	KONSERWACJA NADZWYCZAJNA
KONTROLA SZKIELETU	co trzy miesiące	Co roku, u producenta lub w autoryzowanym warsztacie

UWAGA!

W przypadku stwierdzenia uszkodzeń **NIE URUCHAMIAĆ MASZYNY**, dostarczyć ją do warsztatu autoryzowanego przez Marcolin Covering s.r.l.

4.4.3 Ogólna kontrola wizualna stanu płachty plandeki

OPERACJA	KONSERWACJA ZWYCZAJNA	KONSERWACJA NADZWYCZAJNA
KONTROLA PŁACHTY PLANDEKI	co trzy miesiące	Co roku, u producenta lub w autoryzowanym warsztacie

Sprawdzić przede wszystkim stan zużycia punktów największego naprężenia, tj. przedniego zamocowania oraz bocznych zamocowań na łukach.

4.4.4 Kontrola naprężenia i stanu konserwacji linek

Po pierwszych 20/30 od zamontowania zestawu, ponownie naprężyć linki.

OPERACJA	KONSERWACJA ZWYCZAJNA	KONSERWACJA NADZWYCZAJNA
KONTROLA LINEK	co tydzień	Co roku, u producenta lub w autoryzowanym warsztacie

Sprawdzić przede wszystkim, czy linki nie są postrzępione, ewentualnie zwrócić się do autoryzowanego warsztatu o ich wymianę.

Ponadto, sprawdzić prawidłowe naprężenie linek.

4.4.5 Oliwienie i smarowanie

OPERACJA	KONSERWACJA ZWYCZAJNA	KONSERWACJA NADZWYCZAJNA
SMAROWANIE OGÓLNE	co tydzień dla kół zębatych, ogólnie co trzy miesiące	Co roku, u producenta lub w autoryzowanym warsztacie

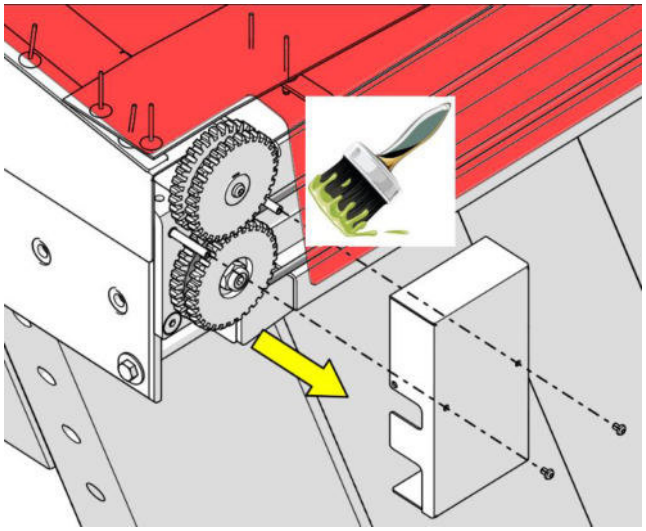

Przed przystąpieniem do smarowania zespołów napędu bocznego należy zdjąć pokrywy ochronne.

NASMAROWAĆ KOŁA ZĘBATE ZESPOŁÓW NAPĘDU BOCZNEGO

ⓘ Zastosować smar na bazie litu.

Po zakończeniu operacji ponownie zamontować pokrywy ochronne.

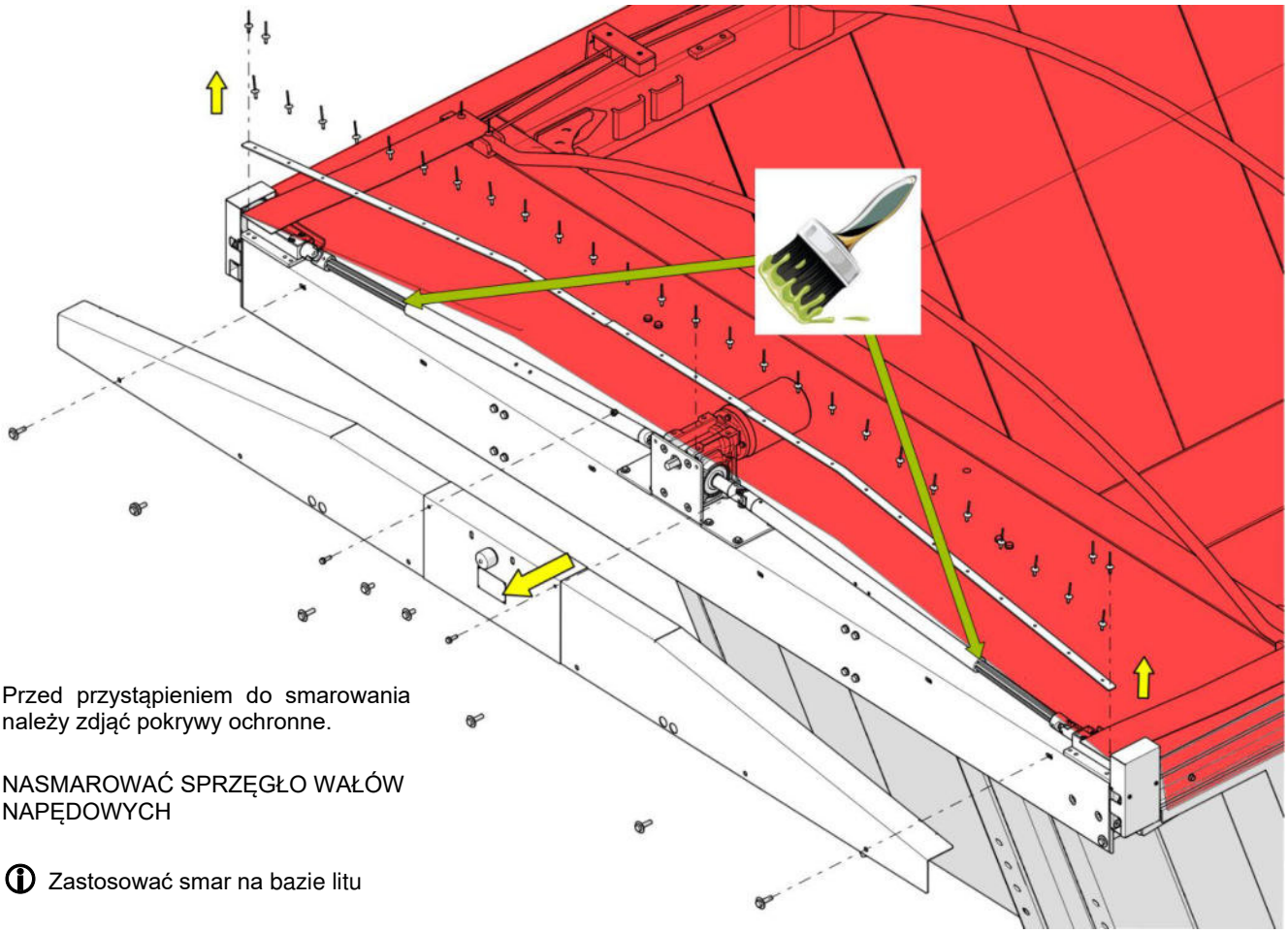

Przed przystąpieniem do smarowania należy zdjąć pokrywy ochronne.

NASMAROWAĆ SPRZĘGŁO WAŁÓW NAPĘDOWYCH

ⓘ Zastosować smar na bazie litu

Po zakończeniu operacji ponownie zamontować pokrywy ochronne.

UWAGA!

Zabrania się działania przy zdjętych pokrywach ochronnych.
Producent nie ponosi żadnej odpowiedzialności.

4.4.6 Kontrola zaczepów wahliwych przeciwwiatrowych

Po pierwszych 20/30 od zamontowania zestawu, wykonać następujące czynności.

OPERACJA	KONSERWACJA ZWYCZAJNA	KONSERWACJA NADZWYCZAJNA
KONTROLA ZACZEPÓW WAHLIWYCH	co miesiąc	Co roku, u producenta lub w autoryzowanym warsztacie

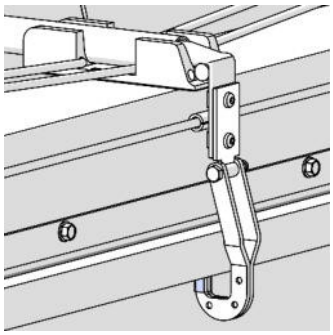

Sprawdzić stan zachowania bocznego systemu zaczepowego plandeki, w szczególności przesuwanie się zaczepów wahliwych przeciwwiatrowych na prowadnicach w kształcie Z.

W razie ich uszkodzenia lub zablokowania należy je wymienić.

4.4.7 Kontrola płytek stykowych (*w przypadku wersji z napędem elektrycznym*)

OPERACJA	KONSERWACJA ZWYCZAJNA	KONSERWACJA NADZWYCZAJNA
KONTROLA PŁYTEK STYKOWYCH	co dwa tygodnie	Co roku, u producenta lub w autoryzowanym warsztacie

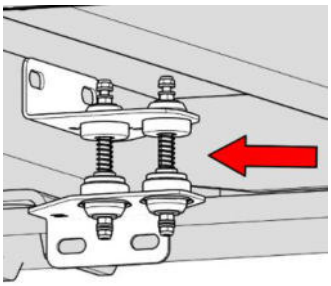

Sprawdzić stan zachowania płytek stykowych (*w przypadku wersji z napędem elektrycznym*) i ewentualnie oczyścić je.

Odpowiednio nasmarować styki wodoodpornym smarem syntetycznym.

4.4.8 Kontrola linii przesuwu plandeki

OPERACJA	KONSERWACJA ZWYCZAJNA	KONSERWACJA NADZWYCZAJNA
KONTROLA PROWADNIC ŚLIZGOWYCH	co miesiąc	Co roku, u producenta lub w autoryzowanym warsztacie

Sprawdzić, czy profile górne skrzyni są całe i linearne (brak punktów przebicia podstawy) tak, aby plandeka nie napotykała nieprawidłowości w trakcie przesuwu.

4.4.9 Kontrola kół pasowych

OPERACJA	KONSERWACJA ZWYCZAJNA	KONSERWACJA NADZWYCZAJNA
KONTROLA KÓŁ PASOWYCH	co miesiąc	Co roku, u producenta lub w autoryzowanym warsztacie

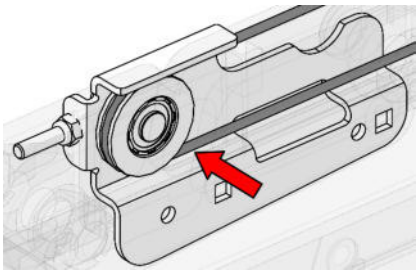

Sprawdzić, czy poszczególne koła pasowe są całe, tak aby plandeka nie napotykała nieprawidłowości w trakcie przesuwu.

Wyczyścić i naoliwić poszczególne koła pasowe znajdujące się w maszynie, linki, gniazda poślizgu i rowki koła pasowego za pomocą Svitol lub olejem WD 40 lub podobnym produktem.

4.5 Konserwacja zwyczajna do wykonania wyłącznie przez operatorów posiadających instrukcję instalatora

ⓘ W przypadku dużego parku maszyn posiadającego własny warsztat można zwrócić się z prośbą do Marcolin Covering s.r.l. o instrukcję instalatora.

4.5.1 Wymiana łuku

W celu wymiany łuku należy postępować następująco:

UWAGA!

W przypadku plandeki uruchamianej elektrycznie, w pierwszej kolejności należy pamiętać o zablokowaniu kluczykiem przycisku bezpieczeństwa, a po zakończeniu naprawy należy wyjąć kluczyk.

1. Wyodrębnić łuk do wymiany.
2. Wyjąć nity umieszczone w górnej części plandeki, które blokują ją na końcowej stopce łuku.

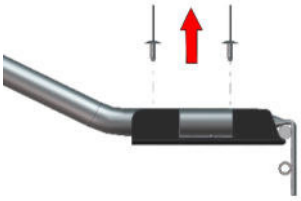

UWAGA!

W celu przeprowadzenia niektórych czynności konserwacyjnych konieczne jest wejście do wnętrza skrzyni wywrotki; należy upewnić się, czy jest ona pusta i czysta, aby uniknąć poślizgnięcia się i upadku.
Należy założyć odzież ochronną.

NIE CHODZIĆ PO PLANDECE!

Producent nie ponosi żadnej odpowiedzialności.

3. Z wnętrza skrzyni usunąć opaski blokujące plandekę na uszkodzonym łuku.
4. Usunąć śruby samogwintujące blokujące łuk na stopce.
5. Wykonać czynność po obu stronach skrzyni.
6. Odkręcić obie stopki i zdjąć łuk.

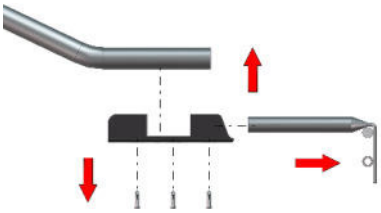

W tym punkcie uszkodzony łuk został usunięty i można przystąpić do instalacji nowego elementu.

7. Umieścić dwie stopki na zakończeniach łuku, uważając, by oś przekładania linek była taka sama jak pozostałe.
8. Zamocować stopki za pomocą odpowiednich śrub samoblokujących.
9. Z wnętrza skrzyni zamocować plandekę na łuku za pomocą zwyczajnych opasek używanych przez elektryków (w przypadku ognioodpornych plandek PVC lub plandek z poliuretanu należy użyć opasek ognioodpornych).

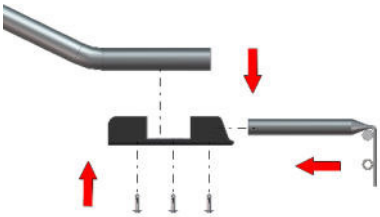

UWAGA!

Przy ognioodpornych plandekach PVC nie można używać standardowych opasek, dlatego należy zwrócić się do producenta z pytaniem o rodzaj odpowiednich opasek do plandek ognioodpornych.

Producent nie ponosi żadnej odpowiedzialności.

10. Ponownie umieścić nity blokujące plandekę i profil PE na stopce.
11. Po dokonaniu wymiany można kontynuować używanie plandeki.

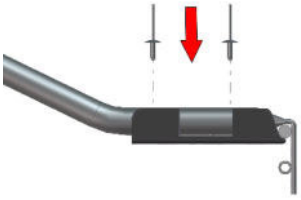

Uwaga: W przypadku przesuwania elektrycznego, należy pamiętać o zresetowaniu stanu awaryjnego poprzez odblokowanie kluczyka.

4.5.2 Wymiana płachty plandeki

1. Usunąć nity umieszczone na zewnętrznej (górnej) części plandeki, które blokują ją na stopkach poszczególnych łuków.
2. Usunąć nity blokujące hermetyczne obejmy podnoszenia, umieszczone na zewnętrznej (bocznej) części plandeki.

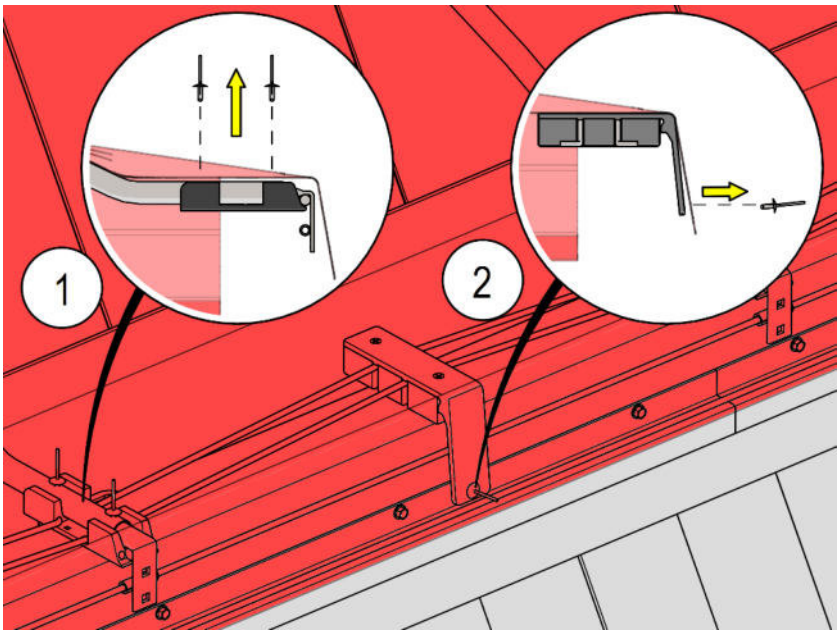

UWAGA!

W celu przeprowadzenia niektórych czynności konserwacyjnych konieczne jest wejście do wnętrza skrzyni wywrotki; należy upewnić się, czy jest ona pusta i czysta, aby uniknąć poślizgnięcia się i upadku.
Należy założyć odzież ochronną.

NIE CHODZIĆ PO PLANDECE!

Producent nie ponosi żadnej odpowiedzialności.

3. W przedniej części skrzyni zdjąć profil aluminiowy blokujący płachtę plandeki.
4. Usunąć uchwyty boczne płachty hermetycznej.
5. Wyjąć profil PE z bocznego rękawa płachty plandeki.

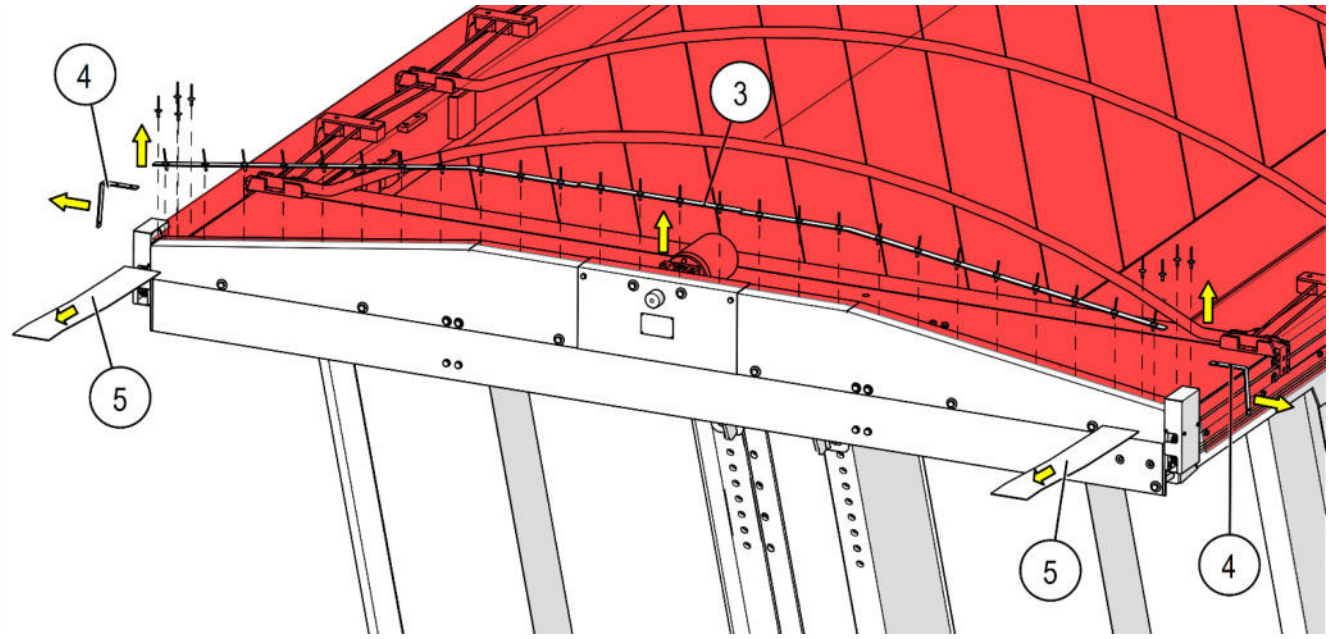

6. Z wnętrza skrzyni usunąć opaski blokujące plandekę na łukach.
7. Zdjąć zniszczoną płachtę plandeki.
8. Umieścić nową płachtę plandeki na łukach, zwracając uwagę na odpowiednie skierowanie jej przedniej i tylnej strony.

9. Od wewnątrz skrzyni rozpocząć mocowanie płachty na poszczególnych łukach, używając zwyczajnych opasek do standardowych plandek PVC.

UWAGA!

Przy ognioodpornych plandekach PVC nie można używać standardowych opasek, dlatego należy zwrócić się do producenta z pytaniem o rodzaj odpowiednich opasek do plandek ognioodpornych.

Producent nie ponosi żadnej odpowiedzialności.

10. Umieścić ponownie profil PE w bocznych rękawach płachty plandeki i umocować płachtę plandeki na górnej części osłon, używając odpowiedniej płytki blokującej i nitów.

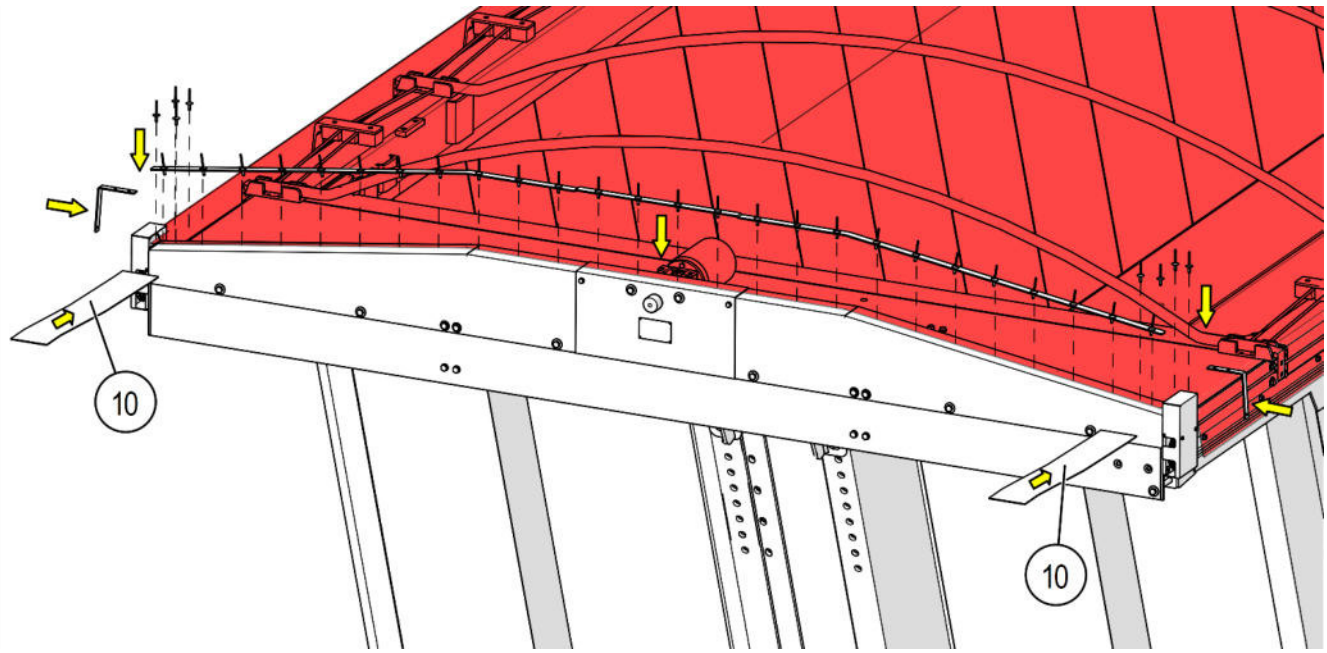

11. Przyciąć nadmiar plandeki.

12. Umieścić ponownie nity blokujące plandekę na poszczególnych łukach i obejmach systemu podnoszenia do płachty hermetycznej.

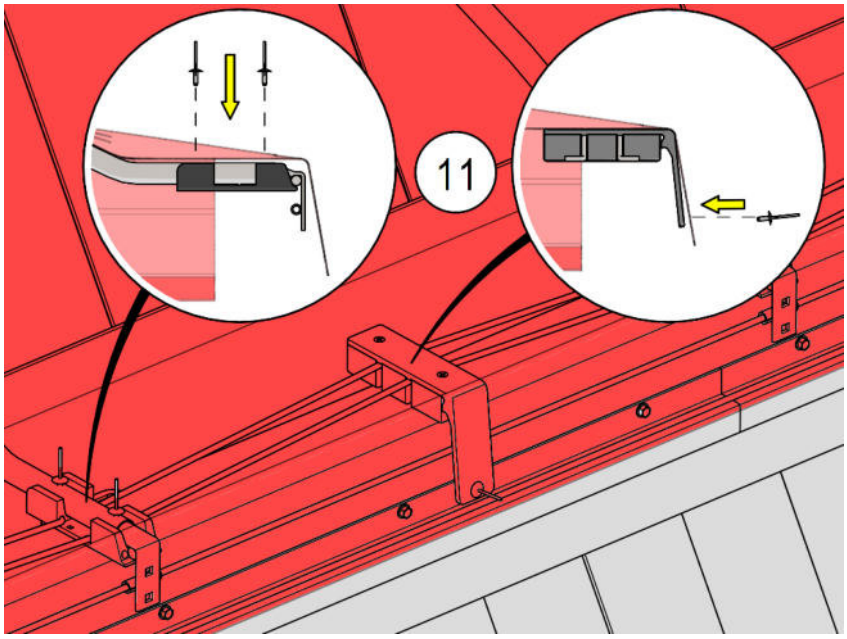

4.5.3 Wymiana linek stalowych

WAŻNE

Do wymiany linek jest bezwzględnie konieczna obecność przeszkolonego i kompetentnego personelu.

UWAGA!

Czynność ta jest jedną z najważniejszych dla uzyskania prawidłowego funkcjonowania plandeki.

Im dokładniejsze ustawienie liniowe, tym lżejsze jest manewrowanie plandeką w wersji ręcznej i mniejszy wysiłek silnika w wersji elektrycznej.

Przy wymianie linek należy zdawać sobie sprawę, że są one głównym elementem, który pozwala na prawidłowe przeprowadzenie zakrycia skrzyni.

UWAGA!

W trakcie czynności instalacyjnych linki stalowej należy obowiązkowo używać rękawic ochronnych, w celu uniknięcia obrażeń rąk mogących wystąpić na skutek ewentualnego postrzępienia się metalowej koszulki linki.

Uwaga:	Umieszczenie linki jest identyczne, zarówno dla wersji ręcznej jak i wersji z napędem elektrycznym.

A. <u>Usuwanie linki i montowanie nowej:</u>

płyta tylna do skrzyni z klapą tylną standard - kod "S"

→

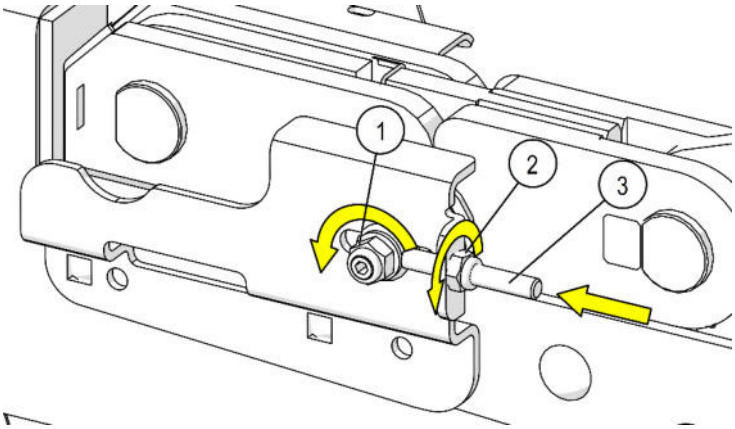

Poluzować tylne płyty napinające:

Przy użyciu klucza imbusowego poluzować środkową śrubę blokującą koło pasowe, aby utrzymać nieruchomo środkowy sworzeń **(1)**.

Odkręcić śrubę regulującą posuw suwaka podtrzymującego koło pasowe **(2)**.

Przesunąć koło pasowe w kierunku przedniej części skrzyni **(3)**.

Powtórzyć czynność na płycie po przeciwległej stronie.

płyta tylna do skrzyni z klapą tylną hydrauliczną - kod "H"

→

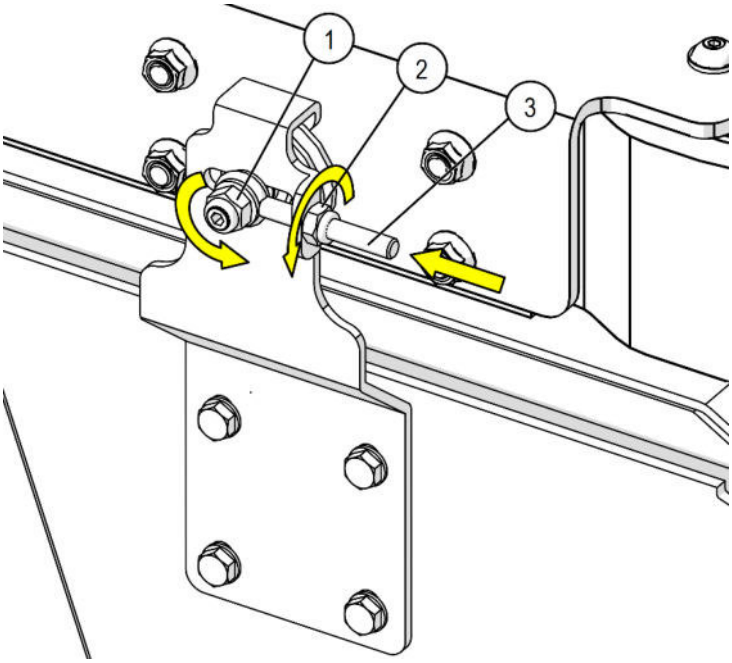

1. Usunąć pokrywy ochronne kół zębatych z bocznych zespołów napędowych, z prawej lub lewej strony osłony kabiny *(pokrywy są identyczne w formie i rozmiarze)*
2. Umieścić pierwszy łuk napinający idealnie prostopadle do burt skrzyni.

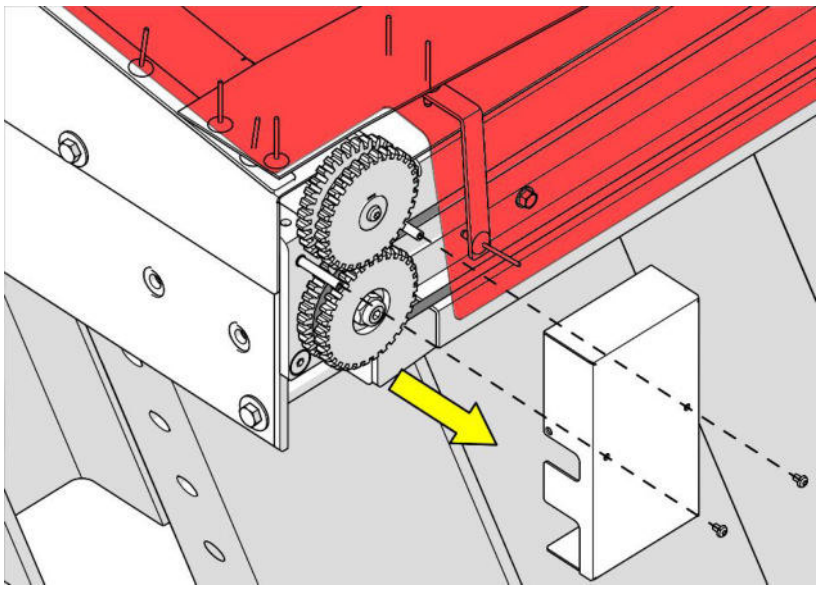

B. <u>Przebieg liny:</u>

Opis rozpoczyna się od instrukcji dotyczącej sposobu umieszczenia stalowej linki znajdującej się z lewej strony (w stosunku do kierunku ruchu), czyli od strony kierowcy. Należy postępować zgodnie z poniższymi wskazówkami dotyczącymi umieszczenia linek stalowych.

1. Wprowadzić końcówkę linki od strony czołowej do gniazda na kole zębatym zespołu napędu bocznego.

Łuki podtrzymujące plandekę posiadają odpowiednie stopki stalowe z obniżoną tulejką **(2)** do przełożenia linki przesuwu (zob. rysunek poniżej). W dolnej części umieszczony jest plastikowy suwak **(1)**, który ułatwia przesuwanie się plandeki na krawędzi skrzyni.

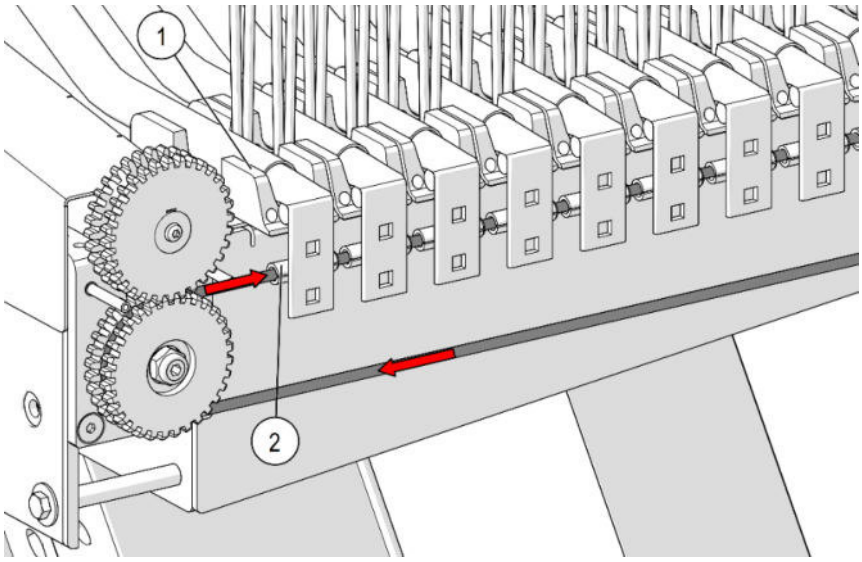

2. Wprowadzić linkę przez tuleje na wszystkich stopkach plandeki, aż do jej wyjścia na około 100-150 mm z ostatniej stopki.

3. Przeprowadzić końcówkę dolnej linki stalowej na część tylną skrzyni i nawinąć linkę na krążek tylnej płyty napinającej:

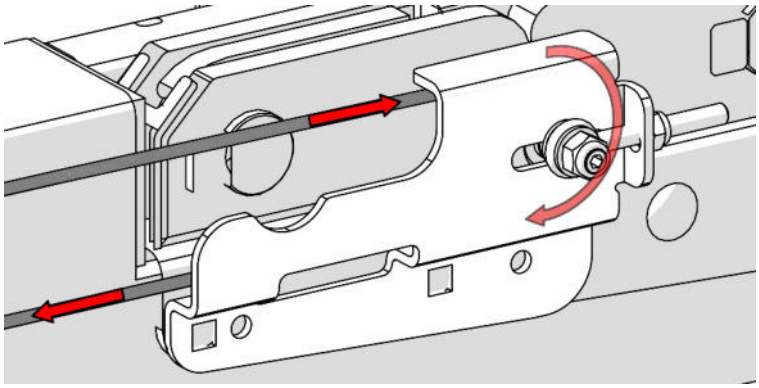

4. Powrócić końcówką stalowej linki do łuku naciągu.

Uwaga:	Zwrócić szczególną uwagę na umocowanie łuku naciągu, ponieważ nieprawidłowe wykonanie może uniemożliwić funkcjonowanie systemu.

5. Powtórzyć czynność na przeciwległej burcie, z prawej strony (w odniesieniu do kierunku ruchu).

Uwaga:	Upewnić się, czy łuk pozostał możliwie jak najbardziej prostopadły do burt, w celu uniknięcia dalszych czynności dopasowujących.

C. Mocowanie linki:

Teraz, gdy linka metalowa została prawidłowo umieszczona, zgodnie z opisaną procedurą, można przystąpić do czynności zablokowania linki.

UWAGA!

W trakcie czynności instalacyjnych linki stalowej należy obowiązkowo używać rękawic ochronnych, w celu uniknięcia obrażeń rąk mogących wystąpić na skutek ewentualnego postrzępienia się metalowej koszulki linki.

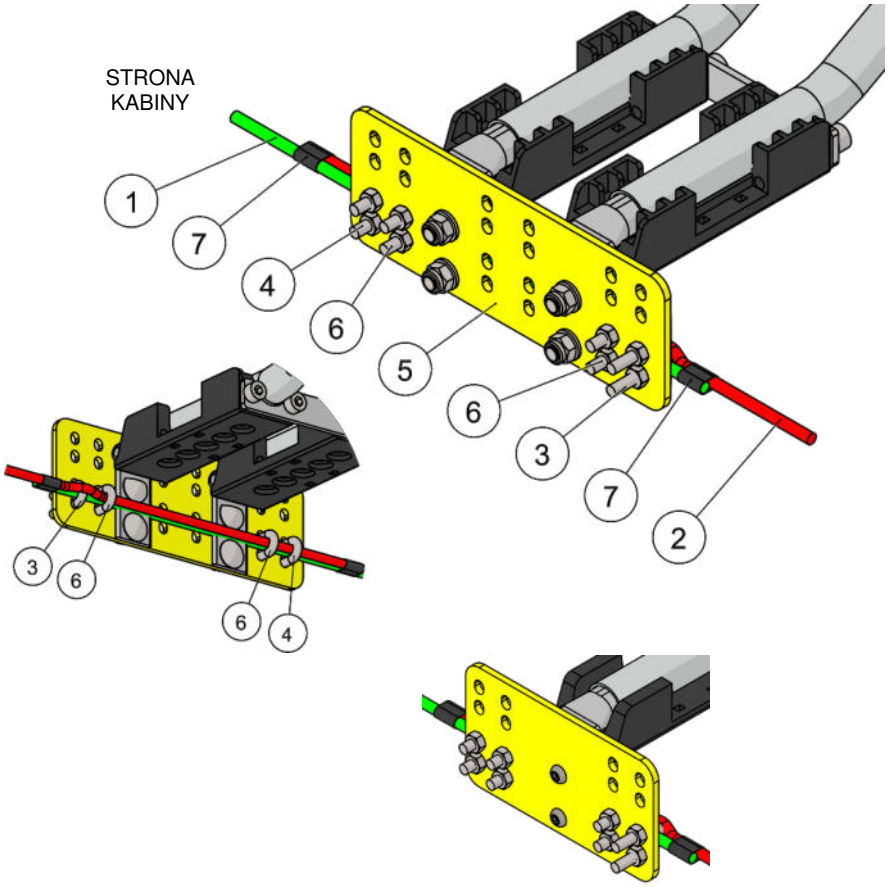

1. Włożyć zacisk **(3)** wewnątrz płytki w stopkach podwójnego zaczepu do holowania **(5)**.
2. Chwycić koniec liny **(1)** poprowadzonej od strony kabiny i zamocować z pomocą zacisku **(3)**. Przed zamocowaniem zacisku **(3),** ręcznie napiąć linę.
3. Chwycić koniec liny powrotnej w części tylnej (strona koła pasowego) **(2)**, nałożyć go na pierwszą linę **(1)** przeprowadzając wewnątrz płyty **(5)**.
4. Zabezpieczyć razem końce liny **(2)** i liny **(1)** z pomocą zacisku **(4)** włożonego wewnątrz płytki w stopkach **(5)**. Przed zamocowaniem zacisku **(4)**, ręcznie napiąć linę.
5. Dla większego bezpieczeństwa należy obowiązkowo przymocować obie liny dwoma dodatkowymi zaciskami **(6)**.
6. Owinąć jeden raz taśmą izolacyjną **(7)** końce liny wychodzące od strony kabiny **(1)** z liną wychodzącą od strony koła pasowego **(2)**. Powtórzyć tę samą procedurę z drugim końcem liny.

Uwaga:	w przypadku pojedynczego zaczepu holowniczego przestrzegać tej samej procedury.

UWAGA!

NIE używać materiałów innych niż dostarczone w zestawie.

Bezwzględnie obowiązkowe jest umocowanie linek 4 zaciskami ze stali ocynkowanej dla linki Ø6, umieszczonymi jak na poprzednich ilustracjach (2 na każdą stronę).

UWAGA!

Nieprawidłowe dokręcenie zacisków, brak jednego lub więcej zacisków lub dokręcenie inne niż opisane może naruszyć stabilność plandeki na skrzyni i spowodować jej odczepienie, powodując poważne zagrożenie dla osób i przedmiotów, zwierząt i środowiska, a ponadto natychmiastową utratę gwarancji.

6. Po zamocowaniu części końcowej linki stalowej, należy przyciąć jej nadmiar, pamiętając o pozostawieniu 100-150 mm rezerwy (od tylnej strony skrzyni) dla ewentualnych przyszłych czynności korygujących.

Uwaga:	Przed przecięciem linki należy owinąć miejsce nacięcia taśmą izolacyjną tak, aby nie dopuścić do jej uszkodzenia, które mogłoby wystąpić z biegiem czasu.

7. Powtórzyć tę operację po przeciwnej stronie.

D. <u>Naprężanie linki:</u>

Po umieszczeniu linek stalowych można przystąpić do ich napinania tak, aby plandeka mogła prawidłowo się przesuwać. W celu wykonania tej czynności należy postępować tak, jak opisano to w odniesieniu do tylnych krążków linowych, które zostały zaprojektowane i skonstruowane tak, by pozwolić na regulację napięcia linki stalowej.

Działając na jeden a potem na drugi krążek linowy, należy postępować następująco:

1. Za pomocą odpowiedniego klucza dynamometrycznego dokręcić nakrętkę samoblokującą (2), która znajduje się z tyłu płyty, wartością **nie przekraczającą 7 Nm**.

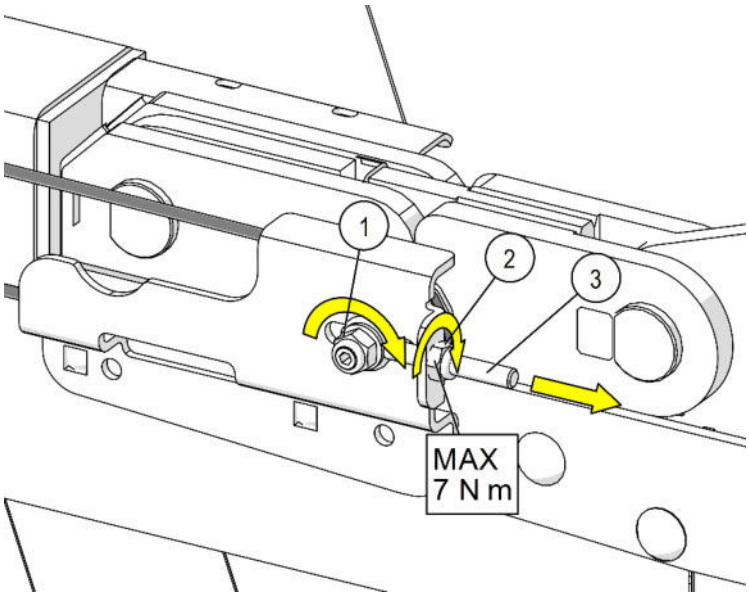

płyta tylna do skrzyni z klapą tylną standard - kod "S"

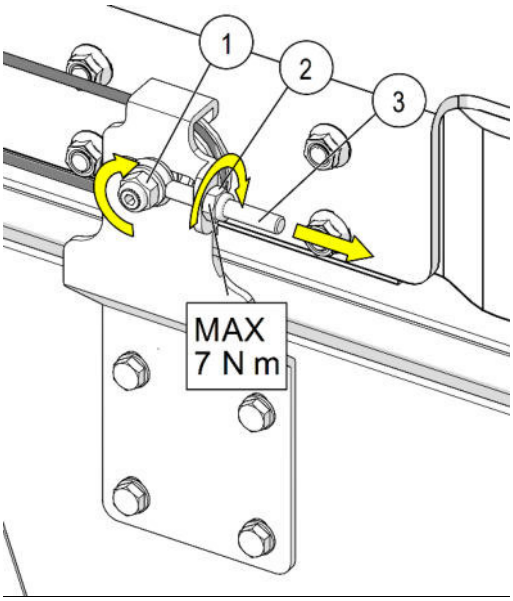

płyta tylna do skrzyni z klapą tylną hydrauliczną - kod "H"

W wyniku tej czynności krążek linowy i śruba oczkowa **(3)** przesuną się wstecz, napinając linkę stalową.

UWAGA!

Bardzo ważne jest, żeby linka prawa i lewa były jednakowo napięte.

2. Po ustawieniu prawidłowego napięcia należy zablokować koło pasowe za pomocą środkowej nakrętki (1), utrzymując nieruchomo sworzeń środkowy za pomocą klucza imbusowego.
3. Powtórzyć czynność na przeciwległej płycie napinającej.

UWAGA!

W trakcie czynności instalacyjnych linki stalowej należy obowiązkowo używać rękawic ochronnych, w celu uniknięcia obrażeń rąk mogących wystąpić na skutek ewentualnego postrzępienia się metalowej koszulki linki.

WAŻNE

Na koniec czynności **sprawdzić, czy łuk pozostał w ustawieniu prostopadłym do bocznych burt, w jednakowej odległości od tylnej klapy.**

W przeciwnym razie zadziałać na mechanizm napinający linkę stalową lub, o ile to konieczne, zablokować ją.

4. Nałożyć ponownie osłonę.

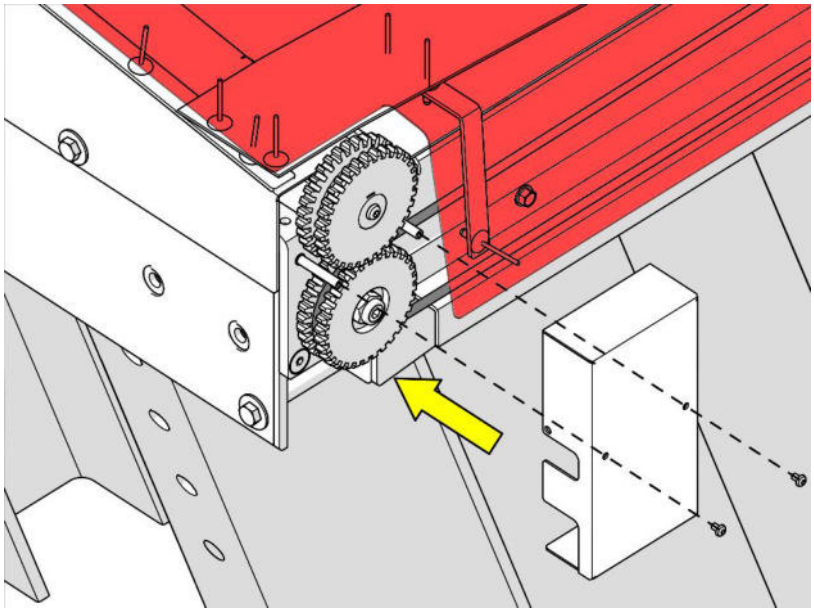

4.5.4 Poprawienie ułożenia plandeki

Z powodu defektów skrzyni (uderzenia, wgniecenia, itp.) lub z powodu jej nieprawidłowego załadowania, plandeka podczas użytkowania może ułożyć się poprzecznie. W takim przypadku, w celu prawidłowego jej ułożenia, należy postępować jak poniżej:

UWAGA!

W trakcie czynności instalacyjnych linki stalowej należy obowiązkowo używać rękawic ochronnych, w celu uniknięcia obrażeń rąk mogących wystąpić na skutek ewentualnego postrzępienia się metalowej koszulki linki.

Rozpylić Svitol na wszystkie koła pasowe plandeki, w celu ułatwienia następujących operacji:

1. zebrać plandekę w przedniej części skrzyni
2. poluzować obie tylne płyty napinające
3. popchnąć ręcznie, z obu stron, ostatni łuk w stronę części przedniej, aż do uzyskania jednakowej odległości pomiędzy ostatnim łukiem a lewą i prawą rurką
4. jeśli plandeka poruszana jest ręcznie, upewnić się czy drążek manewrowy umocowany został w odpowiednim gnieździe
5. ponownie naprężyć linki.

4.6 Nieprawidłowości, usterki, możliwe ich przyczyny i prawdopodobne rozwiązania dotyczące napędu elektrycznego

Poniżej zamieszczono odpowiednią tabelę, gdzie opisano niektóre możliwe usterki lub anomalie w funkcjonowaniu.

Jak można zauważyć, interwencja użytkownika dopuszczalna jest wyłącznie w niektórych przypadkach, we wszystkich pozostałych okolicznościach należy zwrócić się do autoryzowanego warsztatu.

Za każdym razem, gdy prosi się o autoryzowaną pomoc, należy mieć pod ręką numer seryjny plandeki podany na metalowej tabliczce umieszczonej na osłonie kabiny i w dokumentacji dostarczonej w momencie zakupu.

Typ usterki	Możliwa przyczyna	Możliwe rozwiązanie
Naciskając dowolny przycisk na pilocie radiowym “TX MARCOLIN” lub używając przełącznika sterowania w Control Box, silnik nie obraca się.	Włączony przycisk wyłączania awaryjnego.	Sprawdzić przycisk wyłączania awaryjnego. Jeżeli włączony, wyłączyć obracając klucz. ✓ **Czynność dozwolona dla użytkownika.**
	Nieprawidłowe połączenia elektryczne	Sprawdzić połączenia elektryczne (dodatnie – ujemne) od akumulatora do styków Control Box. ✗ **Czynność NIE dozwolona dla użytkownika, skontaktować się z serwisem technicznym Marcolin lub z autoryzowanym warsztatem w celu przywrócenia połączeń.**
	Zadziałał bezpiecznik ochronny.	✗ **Czynność NIE dozwolona dla użytkownika, jeżeli nie autoryzowana wcześniej przez serwis techniczny Marcolin Covering s.r.l. lub autoryzowany przez nią warsztat.** Sprawdzić stan bezpieczników, jeden na linii zasilania, drugi wewnątrz Control Box.
	Rozłączenie styków silnika.	Sprawdzić, czy styki silnika są prawidłowo połączone. ✗ **Czynność NIE dozwolona dla użytkownika, skontaktować się z serwisem technicznym Marcolin lub z autoryzowanym warsztatem.**
	Problemy wewnątrz Control Box.	Skontaktować się z producentem lub personelem autoryzowanym w celu wykonania czynności.
Po naciśnięciu przycisku pilota radiowego “TX MARCOLIN” nie włącza się czerwona lampka sygnalizacyjna.	Rozładowana bateria w pilocie radiowym “TX MARCOLIN” .	Wymienić baterię w pilocie “TX MARCOLIN”. ✓ **Czynność dozwolona dla użytkownika.** Jeżeli to konieczne, przeprogramować pilota “TX MARCOLIN” wykonując instrukcje pun. 3.1.5 .

Control Box funkcjonuje tylko z przełącznikiem sterowania, nie funkcjonuje z pilotem “TX MARCOLIN”	Rozprogramowanie pilota “TX MARCOLIN”.	Przeprogramować pilota “TX MARCOLIN” wykonując instrukcje pun. 3.1.5 . ✓ **Czynność dozwolona dla użytkownika.** Jeżeli po przeprogramowaniu, pilot nadal nie działa, należy sprawdzić funkcjonowanie Control Box. ✗ **Czynność NIE dozwolona dla użytkownika, skontaktować się z serwisem technicznym Marcolin lub z autoryzowanym warsztatem.**
Control Box wydaje się działać (słychać przekaźnik wewnętrzny) ale silnik nie obraca się	Możliwe utlenianie styków elektrycznych. **UWAGA!** Odłączyć zasilanie przed rozpoczęciem czyszczenia.	**UWAGA!** Odłączyć zasilanie przed rozpoczęciem czyszczenia (nacisnąć przycisk wyłączania awaryjnego lub odłączyć wtyczkę od ciągnika). ✓ **Czynność dozwolona dla użytkownika** Sprawdzić, czy styki elektryczne płyty stykowej (między skrzynią i ramą) nie wykazują brudu lub śladów utleniania. Sprawdzić, czy styki elektryczne silnika i Control Box nie wykazują brudu lub śladów utleniania. W tym przypadku wyczyścić je suchą szmatką i nasmarować wodoodpornym smarem syntetycznym. Wszelkie uporczywe ślady utleniania można usunąć drobnoziarnistym papierem ściernym (400 lub więcej)
	Spalony silnik	Silnik podlega wymianie. ✗ **Skontaktować się z serwisem technicznym Marcolin lub autoryzowanym warsztatem w celu zlecenia wymiany silnika**
	Możliwe uszkodzenie uchwytu końcówki oczkowej kabli elektrycznych lub uszkodzenie/zerwanie kabli elektrycznych	Sprawdzić, czy uchwyty końcówki oczkowej na kablach silnika i płycie stykowej nie są uszkodzone lub zerwane. Sprawdzić stan okablowania. ✗ **Skontaktować się z serwisem technicznym Marcolin lub autoryzowanym przez nią warsztatem w celu przywrócenia stanu obwodu i wymiany uszkodzonych części.**
Obracając przełącznik sterowania na “**UNCOVERED**”, plandeka zakrywa skrzynię zamiast ją odkrywać.	Zamiana biegunowości silnika	**UWAGA!** Odłączyć zasilanie od Control Box przed rozpoczęciem czynności (nacisnąć przycisk wyłączania awaryjnego lub odłączyć wtyczkę od ciągnika). ✗ **Skontaktować się z serwisem technicznym Marcolin lub autoryzowanym warsztatem, aby zamienić dwa przewody umieszczone na stykach 3-4 Control Box.**

4.7 Konserwacja nadzwyczajna

ⓘ Konserwacja nadzwyczajna jest niezbędna w celu dysponowania zawsze funkcjonującą, całą i bezpieczną plandeką.

ⓘ Konserwacja nadzwyczajna musi być wykonywana co najmniej raz do roku, u producenta lub w warsztatach przez niego autoryzowanych.

4.8 Informacje istotne dla zarządzania maszyną

4.8.1 Demontaż i złomowanie maszyny

Po zakończeniu cyklu eksploatacji wyposażenia, należy przystąpić do demontażu, segregując materiały w zależności od ich rodzaju.

Ogólnie, możemy wyróżnić następujące rodzaje materiału: stal konstrukcyjna; materiały plastikowe; smary; materiał elektroniczny; guma i pochodne; lakiery; itd. Ochrona środowiska jest bardzo ważna i dlatego wszystkie wyżej wymienione komponenty muszą być przesłane do zakładów wyraźnie autoryzowanych do ich niszczenia/recyklingu.

4.8.2 Emisja hałasu

Maszyna nie emituje hałasu w stopniu mającym wpływ na ludzki słuch.

4.8.3 Wibracje

Maszyna nie emituje wibracji.

4.8.4 Modyfikacje maszyny

Zabrania się modyfikowania maszyny (zob. paragraf 1.6).

4.8.5 Transport plandeki

Dla użytkowników nie jest przewidziany transport plandeki w zestawie.

4.8.6 Rejestr konserwacji, tabele konserwacji

Znajduje się w rozdziale Rozdział 5 niniejszej instrukcji, zaleca się używać go do zapisywania w kolejności konserwacji zwyczajnych i nadzwyczajnych, ponieważ trudno jest wszystko zapamiętać.

Rozdział 5 REJESTR KONSERWACJI MASZYNY

5.1 Wstęp do rejestru konserwacji

W rejestrze konserwacji, specjalnym dla zakupionej maszyny, znajdziecie informacje przydatne do utrzymania w funkcjonowaniu Waszego wyposażenia i odpowiednie tabele do zapisywania za każdym razem, wykonanych rocznych konserwacji zwyczajnych i nadzwyczajnych.

5.2 Rejestr konserwacji zwyczajnej

5.2.1 Lista operacji

Należy stosować się do treści rozdziału Rozdział 4 , poświęconego w całości konserwacji zwyczajnej i wyszukiwaniu usterek, jako instrumentu do ewentualnego znalezienia nieprawidłowości i zasygnalizowania ich w przedsiębiorstwie, w celu umożliwienia interwencji wyspecjalizowanego personelu.

5.2.2 Rejestr wykonanych interwencji

ⓘ Użytkownik jest zobowiązany do utworzenia rejestru, dołączając do niego fotokopie niniejszego druku i do wypełniania druku po każdej wykonanej konserwacji.

WYKONANE OPERACJE	WYMIENIONE ELEMENTY
❑ Została wykonana konserwacja zwyczajna zalecona w rozdziale Rozdział 4 niniejszej instrukcji. ❑ Zostały także wykonane następujące interwencje:	.... **PODPIS KONSERWATORA**
DATA INTERWENCJI:	.....

WYKONANE OPERACJE	WYMIENIONE ELEMENTY
❑ Została wykonana konserwacja zwyczajna zalecona w rozdziale Rozdział 4 niniejszej instrukcji. ❑ Zostały także wykonane następujące interwencje:	.... **PODPIS KONSERWATORA**
DATA INTERWENCJI:	.....

ⓘ Wykonać fotokopie następnego druku przed wypełnieniem go i dołączyć je do rejestru konserwacji

WYKONANE OPERACJE	WYMIENIONE ELEMENTY
❑ Została wykonana konserwacja zwyczajna zalecona w rozdziale Rozdział 4 niniejszej instrukcji. ❑ Zostały także wykonane następujące interwencje:	.... **PODPIS KONSERWATORA**
DATA INTERWENCJI:	.....

WYKONANE OPERACJE	WYMIENIONE ELEMENTY
❑ Została wykonana konserwacja zwyczajna zalecona w rozdziale Rozdział 4 niniejszej instrukcji. ❑ Zostały także wykonane następujące interwencje:	.... **PODPIS KONSERWATORA**
DATA INTERWENCJI:	.....

WYKONANE OPERACJE	WYMIENIONE ELEMENTY
❑ Została wykonana konserwacja zwyczajna zalecona w rozdziale Rozdział 4 niniejszej instrukcji. ❑ Zostały także wykonane następujące interwencje:	.... **PODPIS KONSERWATORA**
DATA INTERWENCJI:	.....

5.3 Rejestr konserwacji nadzwyczajnej

5.3.1 Warsztaty autoryzowane, dealerzy, części zamienne, pomoc i instalowanie

Konserwacja nadzwyczajna musi być wykonywana wyłącznie w firmie Marcolin Covering s.r.l. lub w warsztatach przez nią autoryzowanych.

W celu uzyskania informacji o warsztatach autoryzowanych, punktach sprzedaży i instalacji we Włoszech dzwonić pod numer +39 0434-570261 lub pisać na adres e-mail: info@marcolinsrl.it .

5.3.2 Lista corocznych operacji do zlecenia autoryzowanemu warsztatowi

KOMPONENTY MECHANICZNE

KOMPONENT	OPERACJE DO WYKONANIA	UWAGI
Ogólnie śruby i nakrętki	• Dokręcenie i kontrola stanu konserwacji.	▸ Wymienić przy pierwszych oznakach zużycia.
Urządzenia przesuwu, płaszczyzna części górnej skrzyni, itp.	• Sprawdzić stan.	▸ Wymienić elementy zużyte.
Uchwyty do zaczepiania plandeki	• Stan konserwacji • Obecność wszystkich zaczepów. • Prawidłowe umocowanie systemów bezpieczeństwa.	
Ogólnie sworznie i tuleje, koło zębate i wieniec, części przesuwu, itp.	• Stan konserwacji. • Nasmarować.	▸ W razie wątpliwości, wymienić.
Szkielet ogólnie	• Stan powłok ochronnych. • Całość szkieletu, brak pęknięć lub złamań.	▸ Wymienić natychmiast uszkodzone części.
Ściągacze gumowe z zaczepem do blokowania płachty	• Stan konserwacji. • Obecność wszystkich ściągaczy.	
Płachta plandeki	• Szczegółowa kontrola.	▸ Wymienić, jeśli nie zapewnia szczelnego zamknięcia.
Linki i stopki przesuwu, koła pasowe	• Szczegółowa kontrola.	▸ Wymienić, w przypadku linek postrzępionych lub stopek zużytych lub kół pasowych nie zapewniających jednolitego, liniowego przesuwu.

KOMPONENTY ELEKTRYCZNE

KOMPONENT	OPERACJE DO WYKONANIA	UWAGI
Wyłączniki, przekaźniki uruchamiania, czujniki, styki, przycisk bezpieczeństwa, itp.	• Wykonać próbę skuteczności i sprawdzić stan konserwacji.	
Linie zasilania	• Sprawdzić stan konserwacji, brak oksydacji elementów.	
Zabezpieczenia urządzeń elektrycznych	• Sprawdzić całość.	
Jednostka kontrolna Control Box	• Sprawdzić skuteczność i całość komponentów.	
Baterie pilota	• Sprawdzić, czy w pojeździe znajdują się zapasowe baterie.	▸ Dostarczyć zapasowe baterie w przypadku ich braku.

SYGNALIZACJA BEZPIECZEŃSTWA

KOMPONENT	OPERACJE DO WYKONANIA	UWAGI
Tabliczki ostrzegawcze i instrukcje	• Sprawdzić obecność, czytelność, całość, przydatność.	▸ W przypadku zniszczenia, natychmiast wymienić.
Sygnalizacja świetlna	• Sprawdzić działanie.	
Rejestr konserwacji	• Uaktualnić.	

5.3.3 Rejestr wykonanych corocznych interwencji

ⓘ Użytkownik jest zobowiązany do utworzenia rejestru, dołączając do niego fotokopie poniższego druku oraz do wypełniania druku, który następnie musi być podpisany w warsztacie po każdej wykonanej konserwacji nadzwyczajnej.

SPRAWOZDANIE Z INTERWENCJI	WYMIENIONE ELEMENTY
DATA INTERWENCJI:	.....
❑ Plandeka została poddana konserwacji nadzwyczajnej.	.....
❑ Zostały także wykonane następujące interwencje:	.....
.....	.....
.....	.....
.....	**PIECZĄTKA I PODPIS AUTORYZOWANEGO WARSZTATU**
.....	
.....	
.....	
.....	.....

SPRAWOZDANIE Z INTERWENCJI	WYMIENIONE ELEMENTY
DATA INTERWENCJI:	.....
❑ Plandeka została poddana konserwacji nadzwyczajnej.	.....
❑ Zostały także wykonane następujące interwencje:	.....
.....	.....
.....	.....
.....	**PIECZĄTKA I PODPIS AUTORYZOWANEGO WARSZTATU**
.....	
.....	
.....	
.....	.....

SPRAWOZDANIE Z INTERWENCJI	WYMIENIONE ELEMENTY
DATA INTERWENCJI:	.....
❑ Plandeka została poddana konserwacji nadzwyczajnej.	.....
❑ Zostały także wykonane następujące interwencje:	.....
.....	.....
.....	.....
.....	**PIECZĄTKA I PODPIS AUTORYZOWANEGO WARSZTATU**
.....	
.....	
.....	
.....	.....

Rozdział 6 ZAŁĄCZNIKI

6.1 Schemat odnisienia instalacji elektrycznej

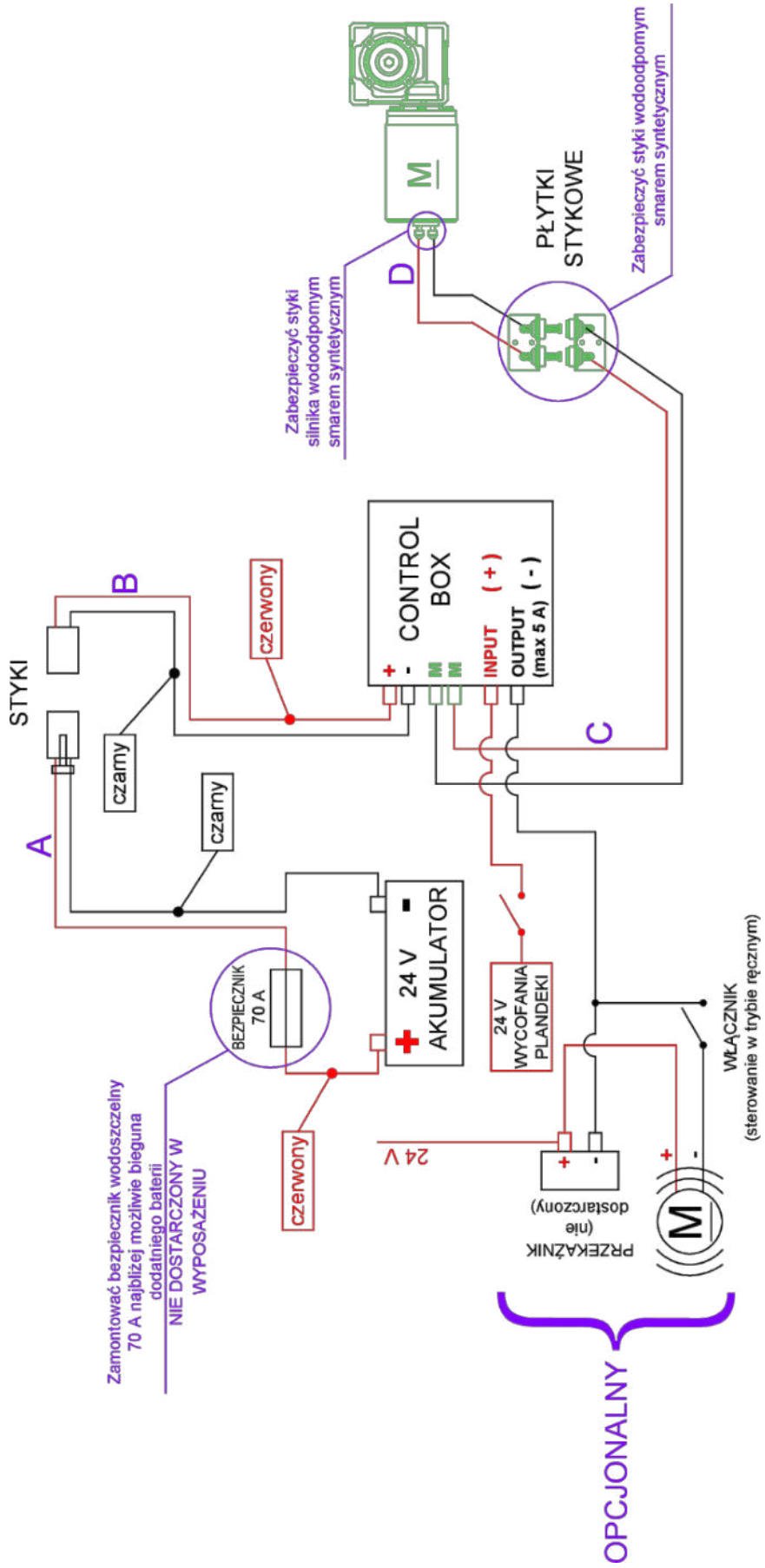

6.2 Formularze do przeprowadzenia i poświadczenia odbycia szkolenia

Lista i podpisy uczestników szkolenia

ⓘ W przypadku liczby uczestników większej niż ilość linijek formularz należy wykonać fotokopię strony, podpisać ją i dołączyć do instrukcji.

Pan/Pani	.....	Pan/Pani	.....
Pan/Pani	.....	Pan/Pani	.....
Pan/Pani	.....	Pan/Pani	.....
Pan/Pani	.....	Pan/Pani	.....
Pan/Pani	.....	Pan/Pani	.....
Pan/Pani	.....	Pan/Pani	.....
Pan/Pani	.....	Pan/Pani	.....
Pan/Pani	.....	Pan/Pani	.....
Pan/Pani	.....	Pan/Pani	.....
Pan/Pani	.....	Pan/Pani	.....
Pan/Pani	.....	Pan/Pani	.....
Pan/Pani	.....	Pan/Pani	.....
Pan/Pani	.....	Pan/Pani	.....
Pan/Pani	.....	Pan/Pani	.....
Pan/Pani	.....	Pan/Pani	.....
Pan/Pani	.....	Pan/Pani	.....
Pan/Pani	.....	Pan/Pani	.....
Pan/Pani	.....	Pan/Pani	.....
Pan/Pani	.....	Pan/Pani	.....
Pan/Pani	.....	Pan/Pani	.....
Pan/Pani	.....	Pan/Pani	.....
Pan/Pani	.....	Pan/Pani	.....
Pan/Pani	.....	Pan/Pani	.....
Pan/Pani	.....	Pan/Pani	.....
Pan/Pani	.....	Pan/Pani	.....
Pan/Pani	.....	Pan/Pani	.....
Pan/Pani	.....	Pan/Pani	.....
Pan/Pani	.....	Pan/Pani	.....
Pan/Pani	.....	Pan/Pani	.....
Pan/Pani	.....	Pan/Pani	.....
Pan/Pani	.....	Pan/Pani	.....
Pan/Pani	.....	Pan/Pani	.....
Pan/Pani	.....	Pan/Pani	.....
Pan/Pani	.....	Pan/Pani	.....
Pan/Pani	.....	Pan/Pani	.....
Pan/Pani	.....	Pan/Pani	.....
Pan/Pani	.....	Pan/Pani	.....

Zaświadczenie o odbyciu szkolenia

Niżej podpisany/a Pan/Pani: .....

zamieszkały/a w: ..... Kod pocztowy: .....

ulica: ..... nr: .....

tel. / tel. kom.: ..... fax / e-mail: .....

WYSTĘPUJĄC JAKO:

- ❑ **WŁAŚCICIEL**
- ❑ **WYZNACZONY DO BHP W PRZEDSIĘBIORSTWIE**
- ❑ **OPERATOR WYZACZONY PRZEZ WŁAŚCICIELA**
- ❑ **UŻYTKOWNIK MASZYNY**
- ❑ .....

OŚWIADCZA NA WŁASNĄ ODPOWIEDZIALNOŚĆ, ŻE

☑ odbył szkolenie, otrzymał i zrozumiał instrukcje niezbędne do uruchamiania, pracy, zatrzymania i utrzymywania w sprawności zestawu plandekowego **Marcolin Covering s.r.l.**

marka / typ: ..... nr seryjny: .....

☑ odebrał książeczkę instrukcji i zobowiązuje się do przyswojenia jej treści przed rozpoczęciem użytkowania maszyny;

od firmy producenta:

marcolin
the covering evolution

Marcolin Covering s.r.l. – Via Orefici Michelin, 3 – 33170 Pordenone
Tel +39 0434 570261 – e-mail info@marcolinsrl.it – www.marcolincovering.it

PONADTO, ZOBOWIĄZUJE SIĘ DO PRZESZKOLENIA EWENTUALNEGO NOWEGO PERSONELU UŻYTKUJĄCEGO ZESTAW PLANDEKOWY NA WYWROTKI.

CO NINIEJSZYM ZAŚWIADCZAM

Marcolin Covering S.r.l.
Przedstawiciel prawny

CO NINIEJSZYM ZAŚWIADCZAM

Odbywający szkolenie (w przypadku jednego odpowiedzialnego za następne szkolenie personelu)

.....

Data: .....

KOPIA DLA MARCOLIN COVERING S.R.L.

Zaświadczenie o odbyciu szkolenia

Niżej podpisany/a Pan/Pani: .....

zamieszkały/a w:..... Kod pocztowy:.....

ulica: ..... nr: .....

tel. / tel. kom.: ..... fax / e-mail: .....

WYSTĘPUJĄC JAKO:

- ❑ **WŁAŚCICIEL**
- ❑ **WYZNACZONY DO BHP W PRZEDSIĘBIORSTWIE**
- ❑ **OPERATOR WYZACZONY PRZEZ WŁAŚCICIELA**
- ❑ **UŻYTKOWNIK MASZYNY**
- ❑ .....

OŚWIADCZA NA WŁASNĄ ODPOWIEDZIALNOŚĆ, ŻE

☑ odbył szkolenie, otrzymał i zrozumiał instrukcje niezbędne do uruchamiania, pracy, zatrzymania i utrzymywania w sprawności zestawu plandekowego **Marcolin Covering s.r.l.**

marka / typ: ..... nr seryjny: .....

☑ odebrał książeczkę instrukcji i zobowiązuje się do przyswojenia jej treści przed rozpoczęciem użytkowania maszyny;

od firmy producenta:

marcolin
the covering evolution

Marcolin Covering s.r.l. – Via Orefici Michelin, 3 – 33170 Pordenone
Tel +39 0434 570261 – e-mail info@marcolinsrl.it – www.marcolincovering.it

PONADTO, ZOBOWIĄZUJE SIĘ DO PRZESZKOLENIA EWENTUALNEGO NOWEGO PERSONELU UŻYTKUJĄCEGO ZESTAW PLANDEKOWY NA WYWROTKI.

CO NINIEJSZYM ZAŚWIADCZAM

Marcolin Covering S.r.l.
Przedstawiciel prawny

CO NINIEJSZYM ZAŚWIADCZAM

Odbywający szkolenie (w przypadku jednego odpowiedzialnego za następne szkolenie personelu)

.....

Data: .....

KOPIA DLA DEALERA

Zaświadczenie o odbyciu szkolenia

Niżej podpisany/a Pan/Pani: .....

zamieszkały/a w: ..... Kod pocztowy: .....

ulica: ..... nr: .....

tel. / tel. kom.: ..... fax / e-mail: .....

WYSTĘPUJĄC JAKO:

- ❑ **WŁAŚCICIEL**
- ❑ **WYZNACZONY DO BHP W PRZEDSIĘBIORSTWIE**
- ❑ **OPERATOR WYZACZONY PRZEZ WŁAŚCICIELA**
- ❑ **UŻYTKOWNIK MASZYNY**
- ❑ .....

OŚWIADCZA NA WŁASNĄ ODPOWIEDZIALNOŚĆ, ŻE

☑ odbył szkolenie, otrzymał i zrozumiał instrukcje niezbędne do uruchamiania, pracy, zatrzymania i utrzymywania w sprawności zestawu plandekowego **Marcolin Covering s.r.l.**

marka / typ: ..... nr seryjny: .....

☑ odebrał książeczkę instrukcji i zobowiązuje się do przyswojenia jej treści przed rozpoczęciem użytkowania maszyny;

od firmy producenta:

marcolin
the covering evolution

Marcolin Covering s.r.l. – Via Orefici Michelin, 3 – 33170 Pordenone
Tel +39 0434 570261 – e-mail info@marcolinsrl.it – www.marcolincovering.it

PONADTO, ZOBOWIĄZUJE SIĘ DO PRZESZKOLENIA EWENTUALNEGO NOWEGO PERSONELU UŻYTKUJĄCEGO ZESTAW PLANDEKOWY NA WYWROTKI.

CO NINIEJSZYM ZAŚWIADCZAM

Marcolin Covering S.r.l.
Przedstawiciel prawny

CO NINIEJSZYM ZAŚWIADCZAM

Odbywający szkolenie (w przypadku jednego odpowiedzialnego za następne szkolenie personelu)

.....

Data: .....

KOPIA DLA KLIENTA

Zaświadczenie o odbyciu szkolenia dla nowych użytkowników

SZKOLENIE PRZEPROWADZONE W DNIU: .....

Niżej podpisany/a Pan/Pani: .....

zamieszkały/a w:..... Kod pocztowy:.....

ulica: ..... nr: .....

tel. / tel. kom.: ..... fax / e-mail: .....

OŚWIADCZA NA WŁASNĄ ODPOWIEDZIALNOŚĆ, ŻE

☑ odbył szkolenie, otrzymał i zrozumiał instrukcje niezbędne do uruchamiania, pracy, zatrzymania i utrzymywania w sprawności zestawu plandekowego Marcolin Covering s.r.l.

marka / typ: ..... nr seryjny: .....

☑ odebrał książeczkę instrukcji i zobowiązuje się do przyswojenia jej treści przed rozpoczęciem użytkowania maszyny;

od Pana/Pani: .....

zamieszkały/a w:..... Kod pocztowy:.....

ulica: ..... nr: .....

tel. / tel. kom.: ..... fax / e-mail: .....

PONADTO, ZOBOWIĄZUJE SIĘ DO POINFORMOWANIA I PRZESZKOLENIA EWENTUALNYCH NOWYCH KOLEGÓW UŻYTKUJĄCYCH MASZYNĘ.

CO NINIEJSZYM ZAŚWIADCZAM
Wykonawca szkolenia

CO NINIEJSZYM ZAŚWIADCZAM
Przeszkolony

....

SZKOLENIE PRZEPROWADZONE W DNIU: .....

Niżej podpisany/a Pan/Pani: .....

zamieszkały/a w:..... Kod pocztowy:.....

ulica: ..... nr: .....

tel. / tel. kom.: ..... fax / e-mail: .....

OŚWIADCZA NA WŁASNĄ ODPOWIEDZIALNOŚĆ, ŻE

☑ odbył szkolenie, otrzymał i zrozumiał instrukcje niezbędne do uruchamiania, pracy, zatrzymania i utrzymywania w sprawności zestawu plandekowego Marcolin Covering s.r.l.

marka / typ: ..... nr seryjny: .....

☑ odebrał książeczkę instrukcji i zobowiązuje się do przyswojenia jej treści przed rozpoczęciem użytkowania maszyny;

od Pana/Pani: .....

zamieszkały/a w:..... Kod pocztowy:.....

ulica: ..... nr: .....

tel. / tel. kom.: ..... fax / e-mail: .....

PONADTO, ZOBOWIĄZUJE SIĘ DO POINFORMOWANIA I PRZESZKOLENIA EWENTUALNYCH NOWYCH KOLEGÓW UŻYTKUJĄCYCH MASZYNĘ.

CO NINIEJSZYM ZAŚWIADCZAM
Wykonawca szkolenia

CO NINIEJSZYM ZAŚWIADCZAM
Przeszkolony

....

ⓘ Przed wykorzystaniem niniejszego druku wykonać kilka fotokopii i dołączyć je do instrukcji.

SZKOLENIE PRZEPROWADZONE W DNIU: .....

Niżej podpisany/a Pan/Pani: .....

zamieszkały/a w: ..... Kod pocztowy: .....

ulica: ..... nr: .....

tel. / tel. kom.: ..... fax / e-mail: .....

OŚWIADCZA NA WŁASNĄ ODPOWIEDZIALNOŚĆ, ŻE

☑ odbył szkolenie, otrzymał i zrozumiał instrukcje niezbędne do uruchamiania, pracy, zatrzymania i utrzymywania w sprawności zestawu plandekowego Marcolin Covering s.r.l.

marka / typ: ..... nr seryjny: .....

☑ odebrał książeczkę instrukcji i zobowiązuje się do przyswojenia jej treści przed rozpoczęciem użytkowania maszyny;

od Pana/Pani: .....

zamieszkały/a w: ..... Kod pocztowy: .....

ulica: ..... nr: .....

tel. / tel. kom.: ..... fax / e-mail: .....

PONADTO, ZOBOWIĄZUJE SIĘ DO POINFORMOWANIA I PRZESZKOLENIA EWENTUALNYCH NOWYCH KOLEGÓW UŻYTKUJĄCYCH MASZYNĘ.

CO NINIEJSZYM ZAŚWIADCZAM Wykonawca szkolenia	**CO NINIEJSZYM ZAŚWIADCZAM** Przeszkolony
.....	.....

SZKOLENIE PRZEPROWADZONE W DNIU: .....

Niżej podpisany/a Pan/Pani: .....

zamieszkały/a w: ..... Kod pocztowy: .....

ulica: ..... nr: .....

tel. / tel. kom.: ..... fax / e-mail: .....

OŚWIADCZA NA WŁASNĄ ODPOWIEDZIALNOŚĆ, ŻE

☑ odbył szkolenie, otrzymał i zrozumiał instrukcje niezbędne do uruchamiania, pracy, zatrzymania i utrzymywania w sprawności zestawu plandekowego Marcolin Covering s.r.l.

marka / typ: ..... nr seryjny: .....

☑ odebrał książeczkę instrukcji i zobowiązuje się do przyswojenia jej treści przed rozpoczęciem użytkowania maszyny;

od Pana/Pani: .....

zamieszkały/a w: ..... Kod pocztowy: .....

ulica: ..... nr: .....

tel. / tel. kom.: ..... fax / e-mail: .....

PONADTO, ZOBOWIĄZUJE SIĘ DO POINFORMOWANIA I PRZESZKOLENIA EWENTUALNYCH NOWYCH KOLEGÓW UŻYTKUJĄCYCH MASZYNĘ.

CO NINIEJSZYM ZAŚWIADCZAM Wykonawca szkolenia	**CO NINIEJSZYM ZAŚWIADCZAM** Przeszkolony
.....	.....

Zaświadczenie przeprowadzenia szkolenia pomiędzy właścicielami

ⓘ Przed wykorzystaniem niniejszego druku wykonać kilka fotokopii i dołączyć je do instrukcji.

SZKOLENIE PRZEPROWADZONE POMIĘDZY WŁAŚCICIELAMI W DNIU: .....

Niżej podpisany/a Pan/Pani: .....

zamieszkały/a w:..... Kod pocztowy:.....

ulica: ..... nr: .....

tel. / tel. kom.: ..... fax / e-mail: .....

OŚWIADCZA NA WŁASNĄ ODPOWIEDZIALNOŚĆ, ŻE

☑ odbył szkolenie, otrzymał i zrozumiał instrukcje niezbędne do uruchamiania, pracy, zatrzymania i utrzymywania w sprawności zestawu plandekowego Marcolin Covering s.r.l.

marka / typ: ..... nr seryjny: .....

☑ odebrał deklarację zgodności CE w oryginale oraz książeczkę instrukcji i zobowiązuje się do przyswojenia jej treści przed rozpoczęciem użytkowania maszyny;

od Pana/Pani: .....

zamieszkały/a w:..... Kod pocztowy:.....

ulica: ..... nr: .....

tel. / tel. kom.: ..... fax / e-mail: .....

PONADTO, ZOBOWIĄZUJE SIĘ DO POINFORMOWANIA I PRZESZKOLENIA WŁASNYCH PRACOWNIKÓW I EWENTUALNYCH NOWYCH NABYWCÓW

CO NINIEJSZYM ZAŚWIADCZAM	**CO NINIEJSZYM ZAŚWIADCZAM**
Wykonawca szkolenia	Przeszkolony
.....	.....

SZKOLENIE PRZEPROWADZONE POMIĘDZY WŁAŚCICIELAMI W DNIU: .....

Niżej podpisany/a Pan/Pani: .....

zamieszkały/a w:..... Kod pocztowy:.....

ulica: ..... nr: .....

tel. / tel. kom.: ..... fax / e-mail: .....

OŚWIADCZA NA WŁASNĄ ODPOWIEDZIALNOŚĆ, ŻE

☑ odbył szkolenie, otrzymał i zrozumiał instrukcje niezbędne do uruchamiania, pracy, zatrzymania i utrzymywania w sprawności zestawu plandekowego Marcolin Covering s.r.l.

marka / typ: ..... nr seryjny: .....

☑ odebrał deklarację zgodności CE w oryginale oraz książeczkę instrukcji i zobowiązuje się do przyswojenia jej treści przed rozpoczęciem użytkowania maszyny;

od Pana/Pani: .....

zamieszkały/a w:..... Kod pocztowy:.....

ulica: ..... nr: .....

tel. / tel. kom.: ..... fax / e-mail: .....

PONADTO, ZOBOWIĄZUJE SIĘ DO POINFORMOWANIA I PRZESZKOLENIA WŁASNYCH PRACOWNIKÓW I EWENTUALNYCH NOWYCH NABYWCÓW

CO NINIEJSZYM ZAŚWIADCZAM	**CO NINIEJSZYM ZAŚWIADCZAM**
Wykonawca szkolenia	Przeszkolony
.....	.....

marcolin
the covering evolution

Marcolin Covering Srl
Via O. Michelin, 3 / 33170 Pordenone - Italy / T +39 0434 570261 / info@marcolinsrl.it

marcolincovertruck.com